KATALOG NÁHRADNÍCH DÍLŮ
SPARE PARTS CATALOGUE

KONVEKTOMAT - COMBI OVEN

DA 2011

PLATON SERVICE
8 (800) 500-34-41
www.platonservice.com

OBSAH

	STRANA
DVEŘE	3 - 5
MECHANIZMUS KLIKY	7
TĚSNĚNÍ DVEŘÍ	9
ŘÍZENÁ KLAPKA	11
KOMÍN	13
SESTAVA VENTILÁTORU	15
SESTAVA TOPENÍ	17
SESTAVA ODPADU	19
SESTAVA SPRCHY	21
SESTAVA VODY - NÁSTŘIK	23
SESTAVA VODY - BOJLER	25
SESTAVA BOJLERU	27
SESTAVA SVĚTLA	29
ČIDLA TEPLOTY	31
VPICHOVACÍ JEHLA JEDNOBODOVÁ	33
VPICHOVACÍ JEHLA TŘÍBODOVÁ	35
ELEKTRICKÁ INSTALACE	37 - 48
SESTAVA ODVLÁDACÍHO PANELU	49
SESTAVA ŘÍDÍCÍ ELEKTRONIKY COMFORT S VYPÍNAČEM	51
SESTAVA ŘÍDÍCÍ ELEKTRONIKY COMFORT BEZ VYPÍNAČE	53
SESTAVA ŘÍDÍCÍ ELEKTRONIKY PRAKTIK/STANDARD S VYPÍNAČEM	55
SESTAVA ŘÍDÍCÍ ELEKTRONIKY PRAKTIK/STANDARD BEZ VYPÍNAČE	57
ZAVÁŽECÍ VOZÍK	59
SYSTÉM AUTOMATICKÉHO MYTÍ	61

CONTENT

	PAGE
DOOR	3 - 5
LOCK MECHANIZM	5
DOOR SEAL	9
FLAP VALVE	11
CHIMNEY	13
VENTILATOR SET	15
HEATING SET	17
DRAIN SET	19
SHOWER SET	21
WATER SET - INJECT	23
WATER SET - BOILER	25
BOILER SET	27
LIGHT SET	29
TEMPERATURE SENSORS	31
ONEPOINT CORE PROBE	33
3-POINTS CORE PROBE	35
ELECTRICAL INSTALLATION	37 - 48
CONTROL PANEL SET	49
CONTROL PANEL SET COMFORT WITH ON-OFF SWITCH	51
CONTROL PANEL SET COMFORT WITHOUT ON-OFF SWITCH	53
CONTROL PANEL SET PRAKTIK/STANDARD WITH ON-OFF SWITCH	55
CONTROL PANEL SET PRAKTIK/STANDARD WITHOUT ON-OFF SWITCH	57
TROLLEY	59
AUTOMATIC CLEANING SYSTÉM	61

PLATON SERVICE
8 (800) 700-34-41
www.platonservice.com

DVEŘE - DOOR DA 2011

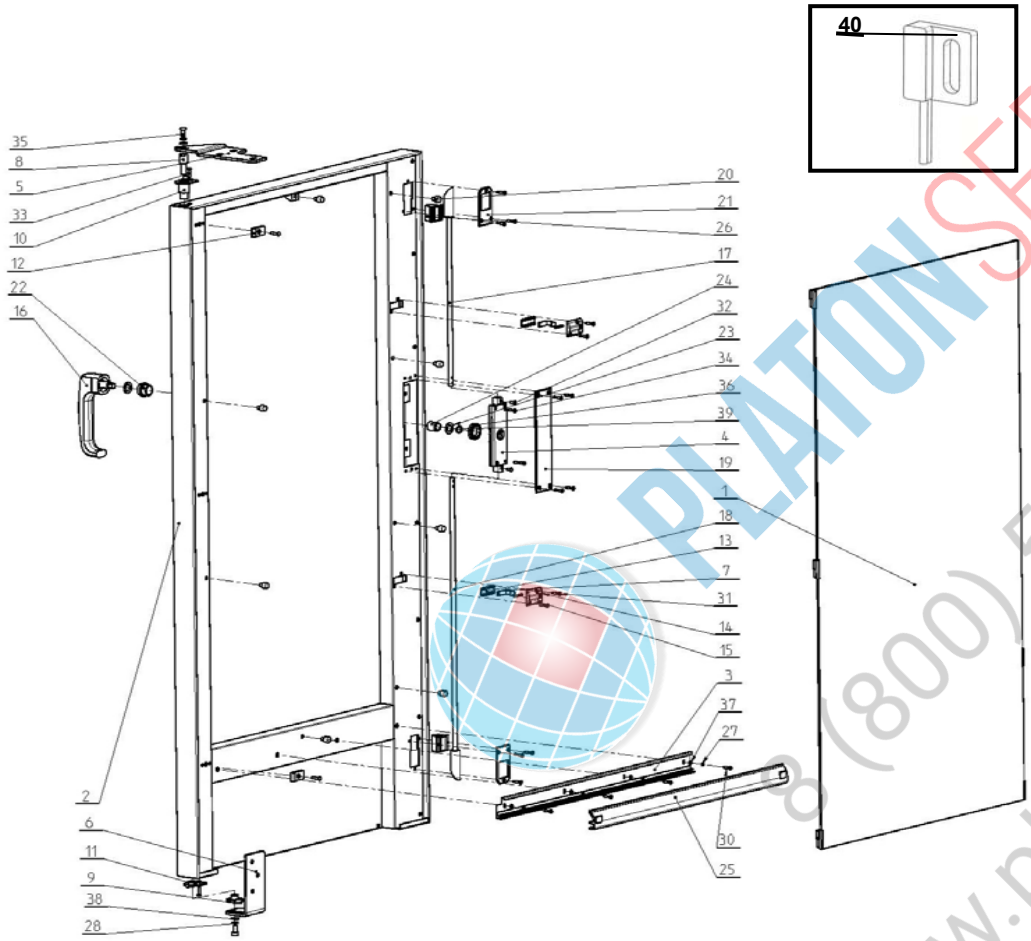

Poz	Kód	Název	TYP							
			PI	PB	SI	SB	CI	CB	CWI	CWB
	AC03-0300	**DVEŘE DA20**	●	●	●	●	●	●	●	●
1	**AC03-0305**	SKLO VNITŘNÍ DA20	●	●	●	●	●	●	●	●
2			●	●	●	●	●	●	●	●
3			●	●	●	●	●	●	●	●
4	**AC08-0201**	MECHANISMUS DA 20	●	●	●	●	●	●	●	●
5	AP00-0023	ZÁVĚS HORNÍ 20	●	●	●	●	●	●	●	●
6	AP00-0025	ZÁVĚS SPODNÍ 20	●	●	●	●	●	●	●	●
7	AP03-0009	ZÁPADKA	●	●	●	●	●	●	●	●
8	AT00-0003	ČEP	●	●	●	●	●	●	●	●
9	AX00-0001	ČEP ARETACE	●	●	●	●	●	●	●	●
10	AX03-0004	DORAZ DVEŘÍ	●	●	●	●	●	●	●	●
11	AX03-0005	ARETACE DVEŘÍ	●	●	●	●	●	●	●	●
12	AX03-0006	SPODNÍ PANT	●	●	●	●	●	●	●	●
13	AX03-0008	VEDENÍ	●	●	●	●	●	●	●	●
14	AX03-0009	DOMEČEK	●	●	●	●	●	●	●	●
15	AX03-0012	PRUŽINA	●	●	●	●	●	●	●	●
16	**AC08-0205**	RUKOJEŤ-LISOVACÍ SESTAVA	●	●	●	●	●	●	●	●
17	**AC08-0206**	TÁHLO HORNÍ	●	●	●	●	●	●	●	●
18	**AC08-0207**	TÁHLO SPODNÍ	●	●	●	●	●	●	●	●
19			●	●	●	●	●	●	●	●
20	**AX03-0003**	DORAZ	●	●	●	●	●	●	●	●
21			●	●	●	●	●	●	●	●
22			●	●	●	●	●	●	●	●
23			●	●	●	●	●	●	●	●
24			●	●	●	●	●	●	●	●
25	**AX03-0015**	TĚSNĚNÍ DA 20 - VOZÍK	●	●	●	●	●	●	●	●
26			●	●	●	●	●	●	●	●
27			●	●	●	●	●	●	●	●
28			●	●	●	●	●	●	●	●
29			●	●	●	●	●	●	●	●

PLATON SERVICE
8 (800) 500-34-47
www.platonservice.com

DVEŘE - DOOR

DA 2011

Poz	Kód	Název	Name	Nazwa	Название	Poznámky	Note
	AC03-0300	DVEŘE DA20	DOOR DA 20	DRZWI DA 20	ДВЕРИ DA20		
1	AC03-0305	SKLO VNITŘNÍ DA20	INTERIOR GLASS	Szkło wewnętrzne	СТЕКЛО ВНУТРЕННЕЕ		
2							
3							
4	AC08-0201	MECHANISMUS DA 20	MECHANISM DA 20	MECHANIZM DA 20	МЕХАНИЗМ РУЧКИ - КОМПЛЕКТ		
5	AP00-0023	ZÁVĚS HORNÍ 20	UPPER HINGE FOR THE DOOR	Zawias górny	ВЕРХНАЯ НАВЕСКА ДВЕРИ		
6	AP00-0025	ZÁVĚS SPODNÍ 20	LOWER HINGE FOR THE DOOR	Zawias dolny	НИЖНАЯ НАВЕСКА ДВЕРИ		
7	AP03-0009	ZÁPADKA	TUMBLER	Zapadka	ФИКСАТОР		
8	AT00-0003	ČEP	UPPER HINGE PIN	Czop	ПАЛЕЦ		
9	AX00-0001	ČEP ARETACE	ARRESTMENT PIN	Czop regulacyjny	ЦАПФА АРРЕТАЦИИ		
10	AX03-0004	DORAZ DVEŘÍ	DOOR STOP	Mocowanie drzwi - górne	УПОР ДВЕРИ		
11	AX03-0005	ARETACE DVEŘÍ	DOOR ARRESTMENT	Mocowanie drzwi - dolne	АРРЕТАЦИЯ ДВЕРИ		
12	AX03-0006	SPODNÍ PANT	INNER GLASS HINGE	Zawias szyby	НИЖНЯЯ ПЕТЛЯ		
13	AX03-0008	VEDENÍ	GUIDE	Prowadnica	НАПРАВЛЯЮЩАЯ		
14	AX03-0009	DOMEČEK	ARRESTING UNIT	Mocowanie prowadnicy	БУКСА		
15	AX03-0012	PRUŽINA	SPRING	Sprężyna	ПРУЖИНА		
16	AC08-0205	RUKOJEŤ-LISOVACÍ SESTAVA	HANDLE	Rękojeść (klamka)	РУКОЯТКА		
17	AC08-0206	TÁHLO HORNÍ	UPPER TOW BAR	Ciągło górne	ВЕРХНАЯ ТЯГА		
18	AC08-0207	TÁHLO SPODNÍ	LOWE TOW BAR	Ciągło dolne	НИЖНАЯ ТЯГА		
19							
20	AX03-0003	DORAZ	STOP	Odbojnik	УПОР		
21							
22							
23							
24							
25	AX03-0015	TĚSNĚNÍ DA 20 - VOZÍK	DOOR SEAL D2011 - TROLLEY	Uszczelka drzwi DA 2011 - wózek	УПЛОТНЕНИЕ ДВЕРИ DA2011 - ТЕЛЕЖКА		
26							
27							
28							
28							

PLATONSERVICE
8 (800) 500-34-47
www.platonservice.com

DVEŘE - DOOR DA 2011

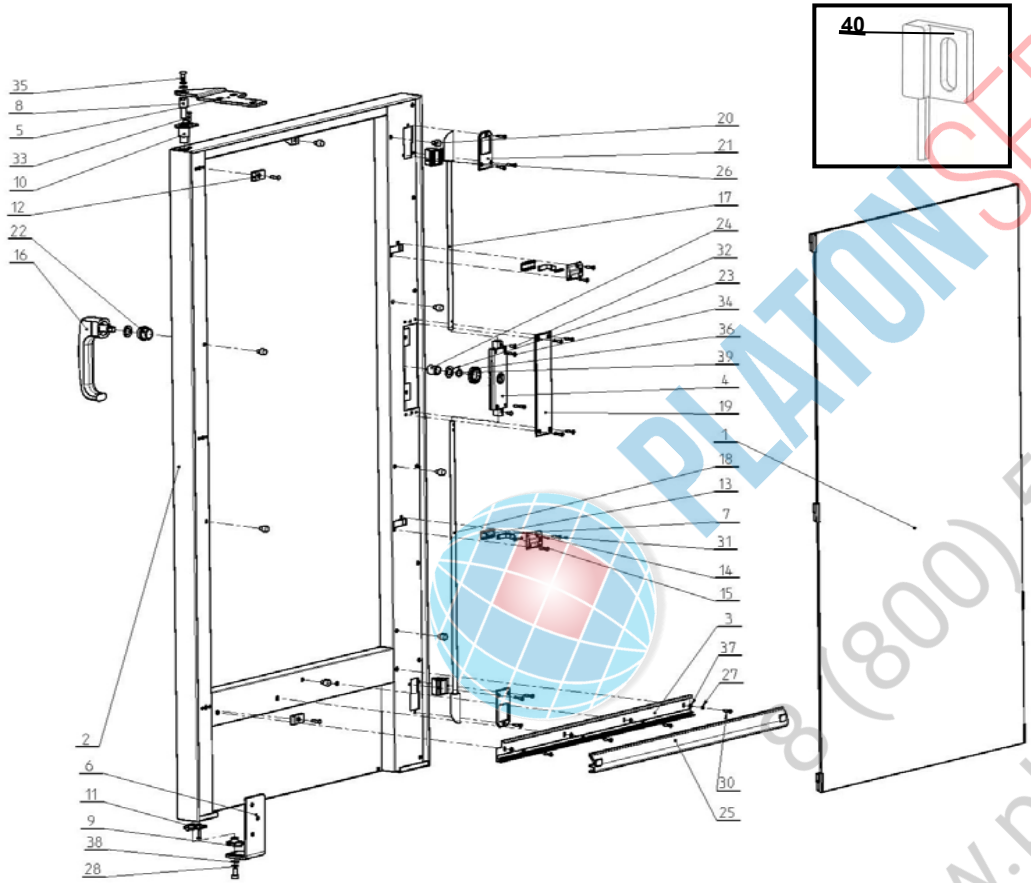

Poz	Kód	Název	TYP							
			PI	PB	SI	SB	CI	CB	CWI	CWB
30			•	•	•	•	•	•	•	•
31			•	•	•	•	•	•	•	•
32			•	•	•	•	•	•	•	•
33			•	•	•	•	•	•	•	•
34			•	•	•	•	•	•	•	•
35			•	•	•	•	•	•	•	•
36			•	•	•	•	•	•	•	•
37			•	•	•	•	•	•	•	•
38			•	•	•	•	•	•	•	•
39			•	•	•	•	•	•	•	•
40	EA01-0016	SPÍNAČ JAZÝČKOVÝ	●	●	●	●	●	●	●	●

PLATON SERVICE
8 (800) 500-34-41
www.platonservice.com

DVEŘE - DOOR

DA 2011

Poz	Kód	Název	Name	Nazwa	Название	Poznámky - Note
1						
2						
3						
4						
5						
6						
7						
8						
9						
40	EA01-0016	SPÍNAČ JAZÝČKOVÝ	DOOR SWITCH	MIKROWYŁĄCZNIK DRZWI	МИКРОВКЛЮЧАТЕЛЬ	

PLATONSERVICE
8 (800) 500-34-41
www.platonservice.com

MECHANISMUS KLIKY - LOCK MECHANISM DA 2011

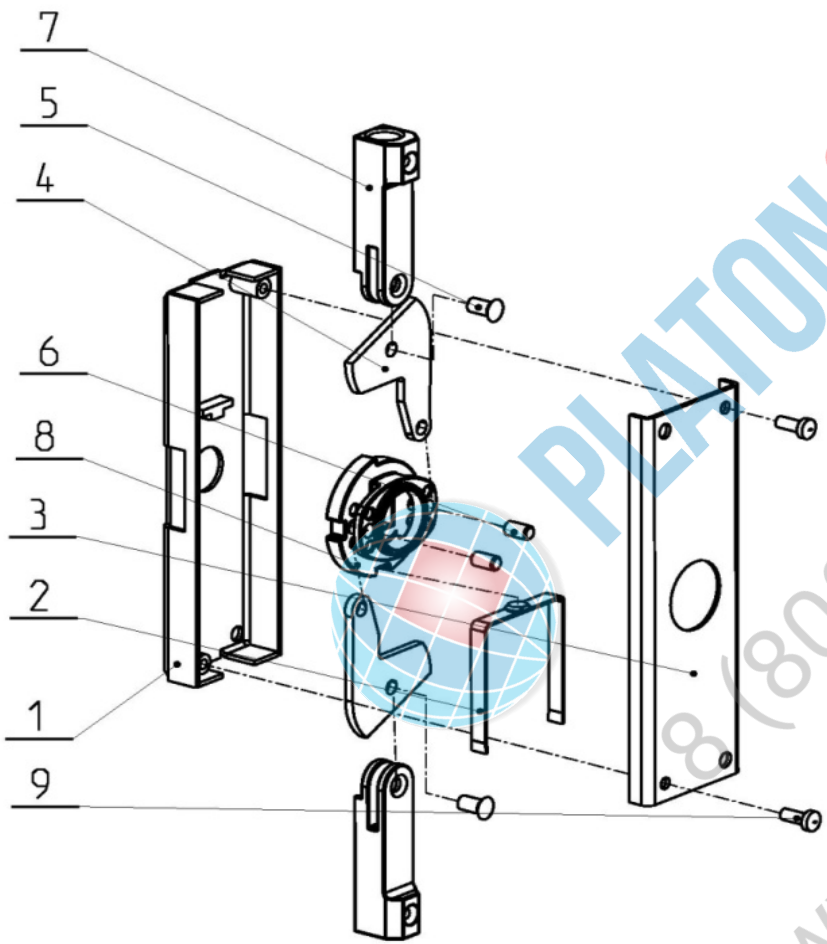

Poz	Kód	Název	TYP							
			PI	PB	SI	SB	CI	CB	CWI	CWB
	AC08-0201	MECHANISMUS DA 20	•	•	•	•	•	•	•	•
1	**AC08-0202**	ZÁKLADNA	•	•	•	•	•	•	•	•
2	**AC08-0208**	PRUŽINA SESTAVA	•	•	•	•	•	•	•	•
3			•	•	•	•	•	•	•	•
4			•	•	•	•	•	•	•	•
5			•	•	•	•	•	•	•	•
6			•	•	•	•	•	•	•	•
7			•	•	•	•	•	•	•	•
8			•	•	•	•	•	•	•	•
9			•	•	•	•	•	•	•	•

PLATONSERVICE
8 (800) 500-34-41
www.platonservice.com

MECHANISMUS KLIKY - LOCK MECHANISM

DA 2011

Poz	Kód	Název	Name	Nazwa	Название	Poznámky - Note
1	AC08-0201	MECHANISMUS DA 20	MECHANISM DA 20	MECHANIZM DA 20	МЕХАНИЗМ РУЧКИ - КОМПЛЕКТ	
1	AC08-0202	ZÁKLADNA	BASE	Obudowa	ОСНОВАНИЕ	
2	AC08-0208	PRUŽINA SESTAVA	SPRING	SPRĘŻYNA	ПРУЖИНА	
3						
4						
5						
6						
7						
8						
9						

PLATONSERVICE
8 (800) 500-34-41
www.platonservice.com

TĚSNĚNÍ DVEŘÍ - DOOR SEAL DA 2011

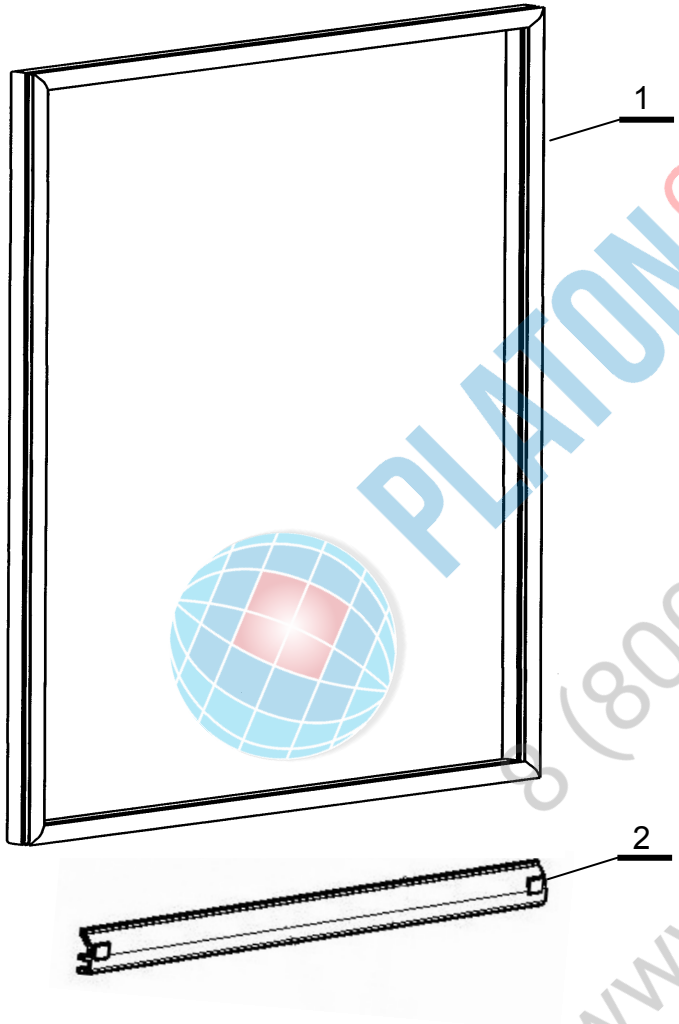

Poz	Kód	Název	TYP							
			PI	PB	SI	SB	CI	CB	CWI	CWB
1	AX00-0004	TĚSNĚNÍ DA 20	•	•	•	•	•	•	•	•
2	AX03-0015	TĚSNĚNÍ DA 20 - VOZÍK	•	•	•	•	•	•	•	•

PLATONSERVICE
8 (800) 500-34-41
www.platonservice.com

TĚSNĚNÍ DVEŘÍ - DOOR SEAL

DA 2011

Poz	Kód	Název	Name	Nazwa	Название	Poznámky - Note
1	AX00-0004	TĚSNĚNÍ DA 20	DOOR SEAL D2011	USZCZELKA DRZWI DA 20	УПЛОТНЕНИЕ ДВЕРИ DA2011	
1	AX03-0015	TĚSNĚNÍ DA 20 - VOZÍK	DOOR SEAL D2011 - TROLLEY	Uszczelka drzwi DA 2011 - wózek	УПЛОТНЕНИЕ ДВЕРИ DA2011 - ТЕЛЕЖКА	

PLATONSERVICE
8 (800) 500-34-41
www.platonservice.com

ŘÍZENÁ KLAPKA - FLAP VALVE DA 2011

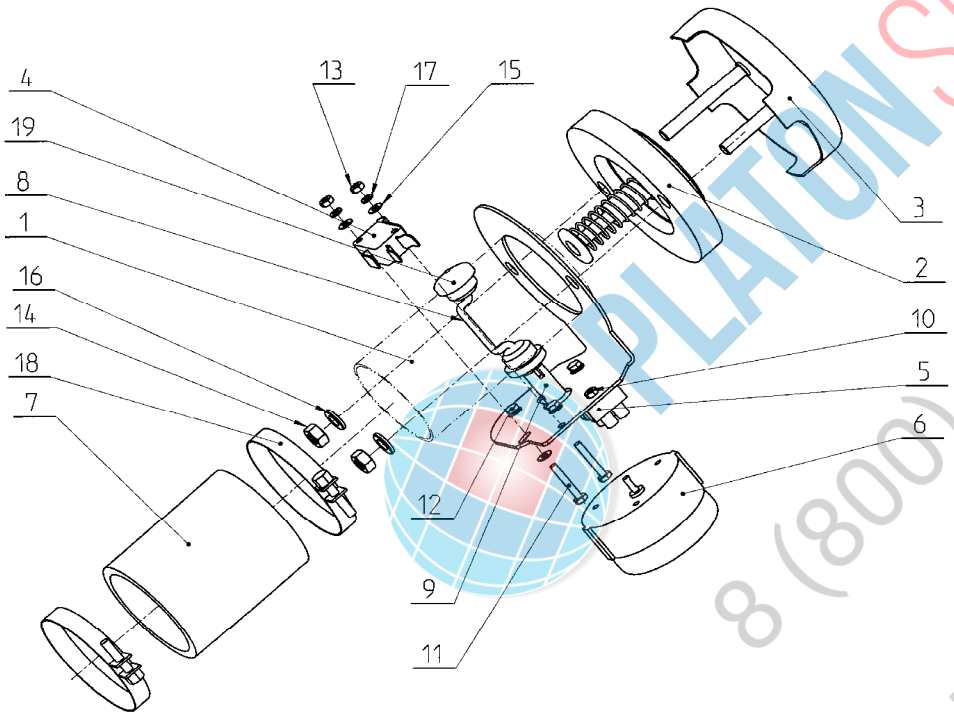

Poz	Kód	Název	TYP							
			PI	PB	SI	SB	CI	CB	CWI	CWB
	AC25-0100	KLAPKA					●	●	●	●
1							●	●	●	●
2	AC25-0105	ZÁTKA					●	●	●	●
3							●	●	●	●
4	**EA01-0052**	MIKROSPÍNAČ V5					●	●	●	●
5							●	●	●	●
6	**EA11-0005**	MOTOR PŘEVODOVÝ DA 623					●	●	●	●
7	**AT00-0006**	HADICE KLAPKY DA 6					●	●	●	●
8							●	●	●	●
9							●	●	●	●
10							●	●	●	●
11							●	●	●	●
12							●	●	●	●
13							●	●	●	●
14							●	●	●	●
15							●	●	●	●
16							●	●	●	●
17							●	●	●	●
18							●	●	●	●
19							●	●	●	●

PLATONSERVICE
8 (800) 500-34-41
www.platonservice.com

ŘÍZENÁ KLAPKA - FLAP VALVE

DA 2011

Poz	Kód	Název	Name	Nazwa	Название	Poznámky	Note
	AC25-0100	KLAPKA	FLAP VALVE	Klapa	КЛАПАН		
1							
2	AC25-0105	ZÁTKA	PLUG	KLAPKA	ПРОБКА		
3							
4	EA01-0052	MIKROSPÍNAČ V5	MIKROSWITCH	MIKROWYŁĄCZNIK KLAPKI V5	МИКРОВКЛЮЧАТЕЛЬ		
5							
6	EA11-0005	MOTOR PŘEVODOVÝ DA 623	MOTOR	SILNIK KLAPKI	ДВИГАТЕЬ		
7	**AT00-0006**	**HADICE KLAPKY DA 6**	FLAP VALVE HOSE DA6	WĄŻ ŁĄCZĄCY KLAPKE	ШЛАНГ КЛАПАНА DA6		
8							
9							
10							
11							
12							
13							
14							
15							
16							
17							
18							
19							

PLATONSERVICE
8 (800) 500-34-41
www.platonservice.com

KOMÍN - CHIMNEY DA 2011

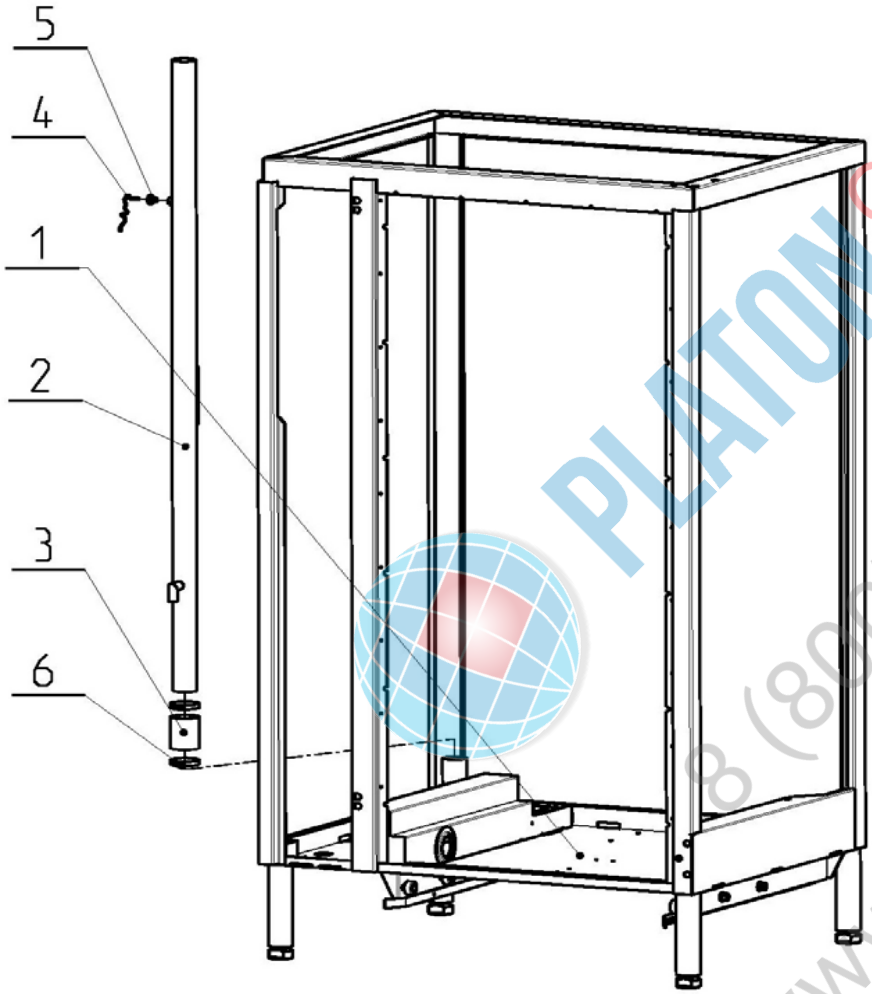

Poz	Kód	Název	TYP							
			PI	PB	SI	SB	CI	CB	CWI	CWB
1										
2										
3	AT00-0006	HADICE KLAPKY DA 6	•	•	•	•	•	•	•	•
4	EA10-0006	ČIDLO TEPLOTNÍ kab.1,5mM		•		•		•		•
5										
6										

PLATONSERVICE
8 (800) 500-34-41
www.platonservice.com

KOMÍN - CHIMNEY

DA 2011

Poz	Kód	Název	Name	Nazwa	Название	Poznámky - Note
1						
2						
3	AT00-0006	HADICE KLAPKY DA 6	FLAP VALVE HOSE DA6	WĄŻ ŁĄCZĄCY KLAPKE	ШЛАНГ КЛАПАНА DA6	
4	EA10-0006	ČIDLO TEPLOTNÍ kab.1,5mM	TEMP. SENSOR OF DRAIN. STEAM	Czujnik odpływu pary	ДАТЧИК ТЕМПЕРАТУРЫ ПАР	
5						
6						

PLATONSERVICE
8 (800) 500-34-41
www.platonservice.com

SESTAVA VENTILÁTORU - VENTILATOR SET DA 2011

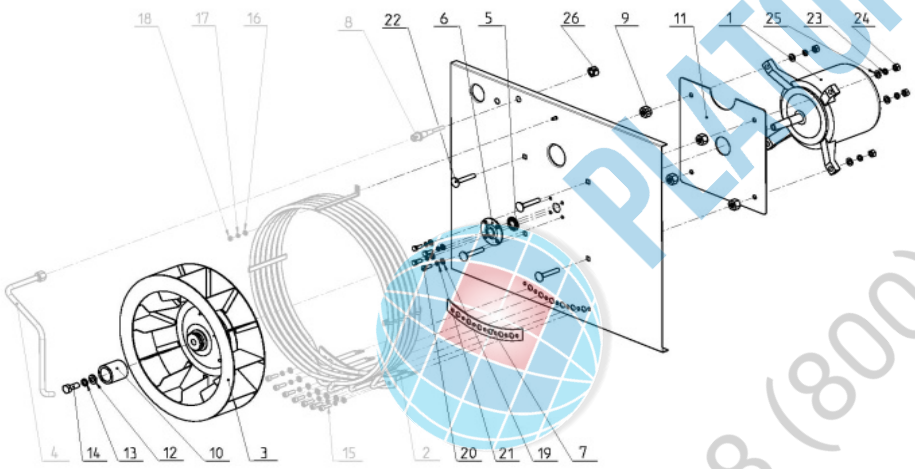

Poz	Kód	Název	TYP							
			PI	PB	SI	SB	CI	CB	CWI	CWB
1a	EA11-0006	MOTOR TŘÍF.L9 - HANNING.					●	●	●	●
1b	EA11-0013	MOTOR HANNING L9 EB20	●	●	●	●				
1b	AC11-0099	PROPOJENÍ MOTORU								
3	AX09-0001	VENTILÁTOR průměr 320mm	●	●	●	●	●	●	●	●
4										
5	AX00-0006	UCPÁVKA MOTORU	●	●	●	●	●	●	●	●
6	AT00-0005	PŘÍRUBA	●	●	●	●	●	●	●	●
7										
8										
9										
10	AC09-0101	ROZPRAŠOVAČ	●	●	●	●	●	●	●	●
11										
12										
13										
14										
15										
16										
17										
18										
19										
20										
21										
22										
23										
24										
25										
26										

1a - konvektomaty typu Comfort 1b - konvektomaty typu Standard/Practic

1a - konvektomaty typu Comfort 1b - konvektomaty typu Standard/Practic

PLATONSERVICE
8 (800) 500-34-47
www.platonservice.com

SESTAVA VENTILÁTORU - VENTILATOR SET

DA 2011

Poz	Kód	Název	Name	Nazwa	Название	Poznámky - Note
1a	EA11-0006	MOTOR TŘÍF.L9 - HANNING.	ELECTRO-MOTOR - TWO- SPEED	Silnik trójfazowy - 2obr.(Comfort)	ДВИГАТЕЬ	
1b	EA11-0013	MOTOR HANNING L9 EB20	MOTOR HANNING L9 EB20	MOTOR HANNING L9 EB20	ДВИГАТЕЬ HANNING L9 EB20	
1b	AC11-0099	PROPOJENÍ MOTORU	CONNECTION FOR MOTOR	Kabel silnika	КАБЕЛЬ ДВИГАТЕЯ	
3	AX09-0001	VENTILÁTOR průměr 320mm	VENTILATOR FAN ø 320mm	WENTYLATOR KOMORY ŚREDNICA 320mm	ВЕНТИЛЯТОР	
4						
5	AX00-0006	UCPÁVKA MOTORU	MOTOR SEAL	USZCZELNIENIE SILNIKA	САЛЬНИК ДВИГАТЕЛЯ	
6	AT00-0005	PŘÍRUBA	FLANGE	Mocowanie uszczelnienia	ФЛАНЕЦ	
7						
8						
9						
10	AC09-0101	ROZPRAŠOVAČ	ATOMIZER	Rozpylacz	РАСПЫЛИТЕЛЬ	343 Kč
11						
12						
13						
14						
15						
16						
17						
18						
19						
20						
21						
22						
23						
24						
25						
26						

PLATON SERVICE
8 (800) 500-34-41
www.platonservice.com

SESTAVA TOPENÍ - HEATING SET DA 2011

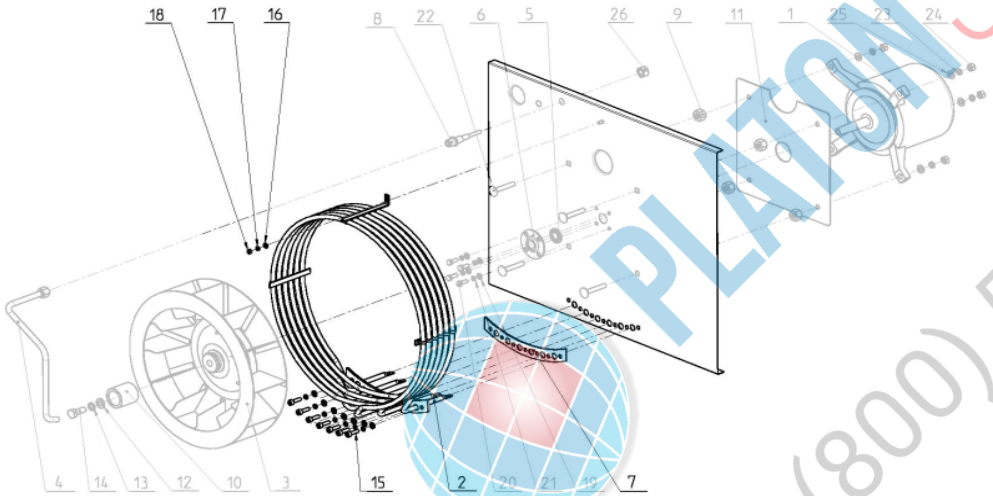

Poz	Kód	Název	TYP							
			PI	PB	SI	SB	CI	CB	CWI	CWB
1a										
1b										
2	EX00-0007	TĚLESO DA 10, 20	•	•	•	•	•	•	•	•
3										
4										
5										
6										
7	AX00-0008	TĚSNĚNÍ - pod topné těl.	•	•	•	•	•	•	•	•
8										
9										
10										
11										
12										
13										
14										
15			•	•	•	•	•	•	•	•
16			•	•	•	•	•	•	•	•
17			•	•	•	•	•	•	•	•
18			•	•	•	•	•	•	•	•

PLATONSERVICE
8 (800) 500-34-41
www.platonservice.com

SESTAVA TOPENÍ - HEATING SET

DA 2011

Poz	Kód	Název	Name	Nazwa	Название	Poznámky - Note
1a						
1b						
2	EX00-0007	TĚLESO DA 10, 20	**SPACE HEATING ELEMENT 16000 W**	**GRZAŁKA KOMORY 16kW DA 10,20**	**НАГРЕВАТЕЛЬНЫЙ ЭЛЕМЕНТ 16 kW**	
3						
4						
5						
6						
7	AX00-0008	TĚSNĚNÍ - pod topné těl.	**SEAL**	**USZCZELKA GRZAŁKI KOMORY DA 6,10,20**	**ПРОКЛАДКА**	
8						
9						
10						
11						
12						
13						
14						
15						
16						
17						
18						

PLATONSERVICE
8 (800) 500-34-41
www.platonservice.com

SESTAVA ODPADU - DRAIN SET DA 2011

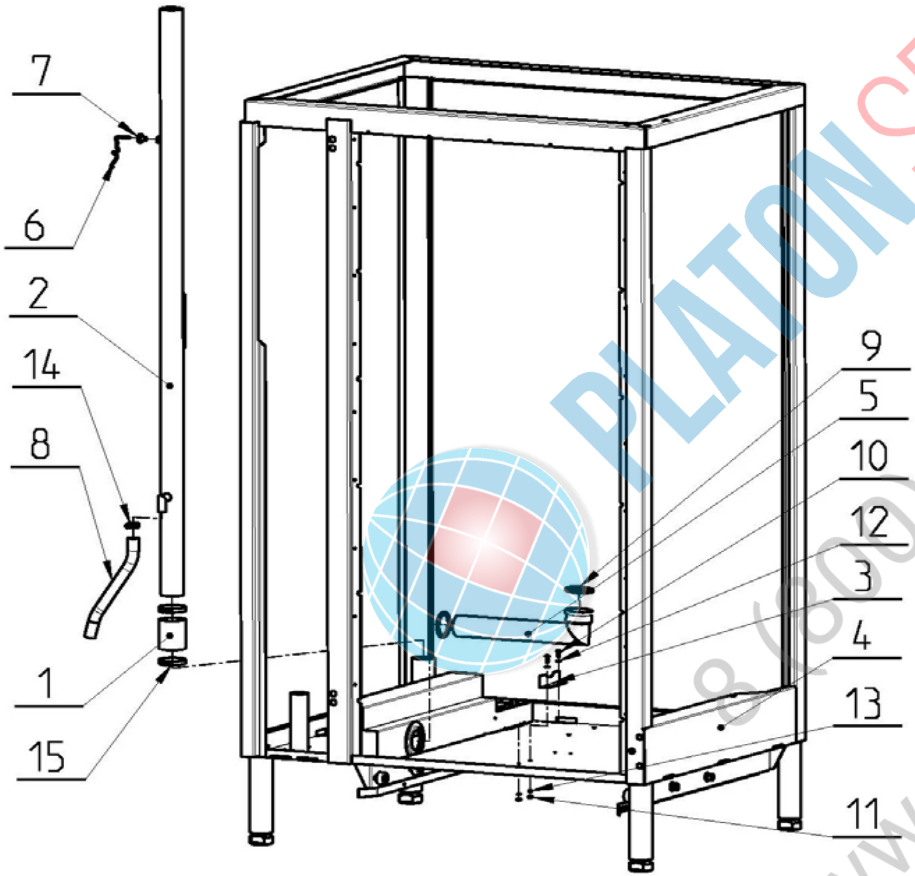

Poz	Kód	Název	TYP							
			PI	PB	SI	SB	CI	CB	CWI	CWB
1	**AT00-0006**	HADICE KLAPKY DA 6	•	•	•	•	•	•	•	•
2										
3										
4										
5										
6	**EA10-0006**	ČIDLO TEPLOTNÍ kab.1,5mM		•		•		•		•
7										
8	**AT00-0008**	HADICE KOMÍNKU 6,20		•		•		•		•
9	**ZA13-1549**	O-KROUŽEK 49,1x5,8-sil.	•	•	•	•	•	•	•	•
10										
11										
12										
13										
14				•		•		•		•
15			•	•	•	•	•	•	•	•

PLATONSERVICE
8 (800) 500-34-41
www.platonservice.com

SESTAVA ODPADU - DRAIN SET

DA 2011

Poz	Kód	Název	Name	Nazwa	Название	Poznámky - Note
1	AT00-0006	HADICE KLAPKY DA 6	FLAP VALVE HOSE DA6	WĄŻ ŁĄCZĄCY KLAPKE	ШЛАНГ КЛАПАНА DA6	
2						
3						
4						
5						
6	EA10-0006	ČIDLO TEPLOTNÍ kab.1,5mM	TEMP. SENSOR OF DRAIN. STEAM	Czujnik odpływu pary	ДАТЧИК ТЕМПЕРАТУРЫ ПАР	
7						
8	AT00-0008	HADICE KOMÍNKU 6,20	FLUE HOSE 6	Wąż od kominka	ШЛАНГ ВЫТЯЖНОЙ ТРУБЫ 6	
9	ZA13-1549	O-KROUŽEK 49,1x5,8-sil.	O-RING	ORING 49,1x5,8-sil	ORING 49,1x5,8-sil	
10						
11						
12						
13						
14						
15						

PLATONSERVICE
8 (800) 500-34-41
www.platonservice.com

SESTAVA SPRCHY - SHOWER SET DA 2011

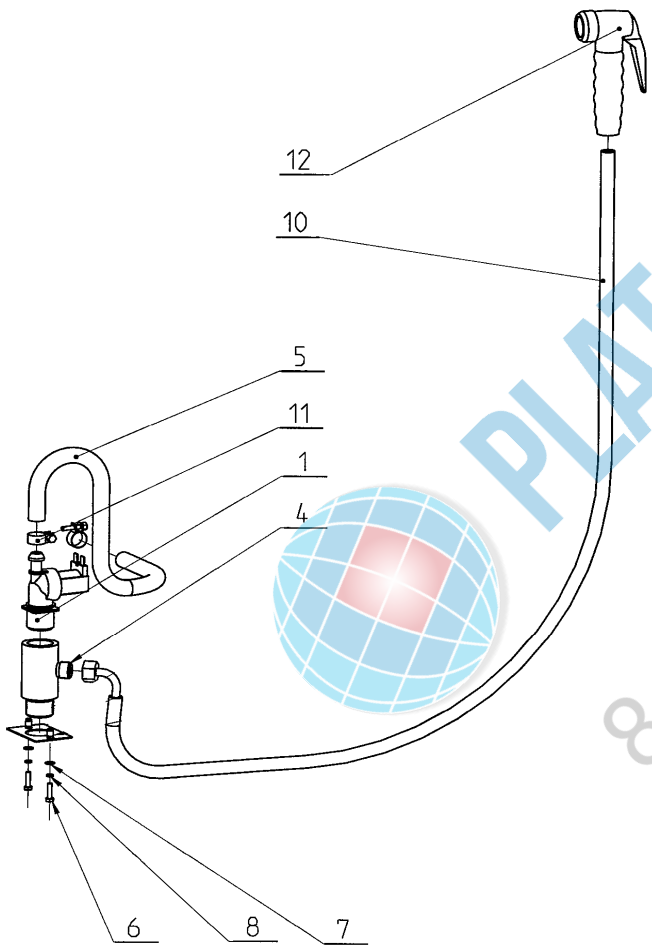

Poz	Kód	Název	TYP							
			PI	PB	SI	SB	CI	CB	CWI	CWB
1	**EA12-0051**	VENTIL MAGN.JEDNODUCHÝ	•	•	•	•	•	•		
2										
3										
4			•	•	•	•	•	•	•	•
5	**AT24-0022**	HADICE BOJLERU 10	•	•	•	•	•	•	•	•
6			•	•	•	•	•	•	•	•
7			•	•	•	•	•	•	•	•
8			•	•	•	•	•	•	•	•
9										
10	**ZA11-0904**	HADICE GUMOVÁ-KLARCO	•	•	•	•	•	•	•	•
11			•	•	•	•	•	•	•	•
12	**ZA15-0100**	PISTOL SPRCHOVÁ-KLARCO	•	•	•	•	•	•	•	•

PLATONSERVICE
8 (800) 500-34-41
www.platonservice.com

SESTAVA SPRCHY - SHOWER SET

DA 2011

Poz	Kód	Název	Name	Nazwa	Название	Poznámky - Note
1	EA12-0051	VENTIL MAGN.JEDNODUCHÝ	SIMPLE SOLENOID VALVE	ELEKTROZAWÓR POJEDYNCZY	СОЛЕНОИДНЫЙ КЛАПАН ДВОЙНОЙ	
2						
3						
4						
5	**AT24-0022**	**HADICE BOJLERU 10**	BOILER HOSE	Wąż do bojlera	ШЛАНГ	
6						
7						
8						
9						
10	**ZA11-0904**	**HADICE GUMOVÁ-KLARCO**	RUBBER HOSE FOR SHOWER 12,1m	WĄŻ GUMOWY PRYSZNICA 210 cm	ШЛАНГ 2,1 m	
11						
12	ZA15-0100	PISTOL SPRCHOVÁ-KLARCO	SHOWER KLARCO	PRYSZNIC CLARKO	ДУШ КЛАРЦО	

PLATONSERVICE
8 (800) 500-34-41
www.platonservice.com

SESTAVA VODY - NÁSTŘIK WATER SET - INJECT DA 2011

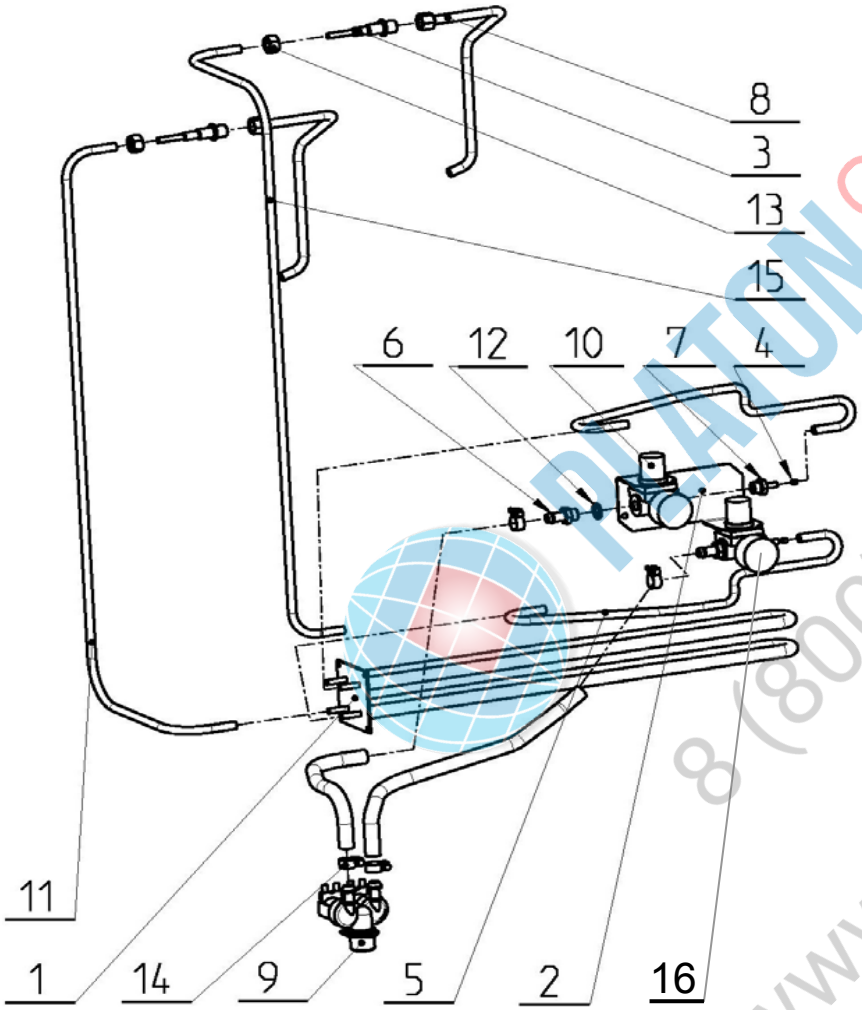

Poz	Kód	Název	TYP							
			PI	PB	SI	SB	CI	CB	CWI	CWB
1	AC01-0303	REKUPERÁTOR NÁSTŘIK DA2	•		•		•		•	
2			•		•		•		•	
3	XT00-0001	PRŮCHODKA	•		•		•		•	
4	AT00-0011	TRYSKA	•		•		•		•	
5	AT00-0018	HADIČKA NÁSTŘIKU	•		•		•		•	
6	AT29-0001	TRYSKA	•		•		•		•	
7	AT29-0002	TRYSKA	•		•		•		•	
8	AC12-0100	TRUBKA NÁSTŘIKOVÁ	•		•		•		•	
9	EA12-0050	VENTIL MAGN. DVOJITÝ	•		•		•		•	
10	ZA12-0201	REGULÁTOR TLAKU MW	•		•		•		•	
11	AT00-0012	HADIČKA NÁSTŘIKU 10,20	•		•		•		•	
12	ZA13-0002	TĚSNĚNÍ G 1/4"	•		•		•		•	
13	ZD00-0012	MATICE M 12	•		•		•		•	
14			•		•		•		•	
15	AT00-0017	HADIČKA NÁSTŘIKU 20	•		•		•		•	
16	ZA12-0401	MANOMETR 0-1bar,WIKA	•		•		•		•	

PLATONSERVICE
8 (800) 500-2444
www.platonservice.com

SESTAVA VODY - NÁSTŘIK WATER SET - INJECT DA 2011

Poz	Kód	Název	Name	Nazwa	Название	Poznámky - Note
1	AC01-0303	REKUPERÁTOR NÁSTŘIK DA20	RECOUPERATOR INJECT DA20	Rekuperator	РЕКУПЕРАТОР	
2						
3	XT00-0001	PRŮCHODKA	BUSHING	Rurka przejściowa	ПРОХОДНОЙ ИЗОЛЯТОР	
4	AT00-0011	TRYSKA	NOZZLE	Dysza	СОПЛО	
5	AT00-0018	HADIČKA NÁSTŘIKU	SPRAY HOSE	Wąż natrysku	ШЛАНГ НАБРЫЗГА	
6	AT29-0001	TRYSKA	NOZZLE	Dyszka	СОПЛО	
7	AT29-0002	TRYSKA	NOZZLE	Dyszka	СОПЛО	
8	AC12-0100	TRUBKA NÁSTŘIKOVÁ	SPRAY TUBE	Rurka natryskowa	ТРУБКА НАБРЫЗГИВАНИЯ	
9	EA12-0050	VENTIL MAGN. DVOJITÝ	DOUBLE SOLENOID VALVE	ELEKTROZAWÓR PODWÓJNY	СОЛЕНОИДНЫЙ КЛАПАН ПРОСТОЙ	
10	ZA12-0201	REGULÁTOR TLAKU MW	WATER REDUCTING VALVE	REGULATOR CIŚNIENIA WODY	РЕГУЛЯТОР ДАВЛЕНИЯ ВОДЫ	
11	AT00-0012	HADIČKA NÁSTŘIKU 10,20	SPRAY HOSE	Wąż natrysku	ШЛАНГ НАБРЫЗГА	
12	ZA13-0002	TĚSNĚNÍ G 1/4"	SEAL G 1/4	Uszczelka G 1/4	УПЛОТНИТЕЛЬНОЕ КОЛЬЦО G 1/4	
13	ZD00-0012	MATICE M 12	NUT M12	Nakrętka M12	ГАЙКА M12	
14						
15	AT00-0017	HADIČKA NÁSTŘIKU 20	SPRAY HOSE 20	Wąż natrysku 20	ШЛАНГ НАБРЫЗГА 20	
16	ZA12-0401	MANOMETR 0-1bar,WIKA	MANOMETER	MANOMETR 0-1 bar	МАНОМЕТР	

PLATON SERVICE
8 (800) 500-34-41
www.platonservice.com

SESTAVA V0DY - BOJLER WATER SET - BOILER DA 2011

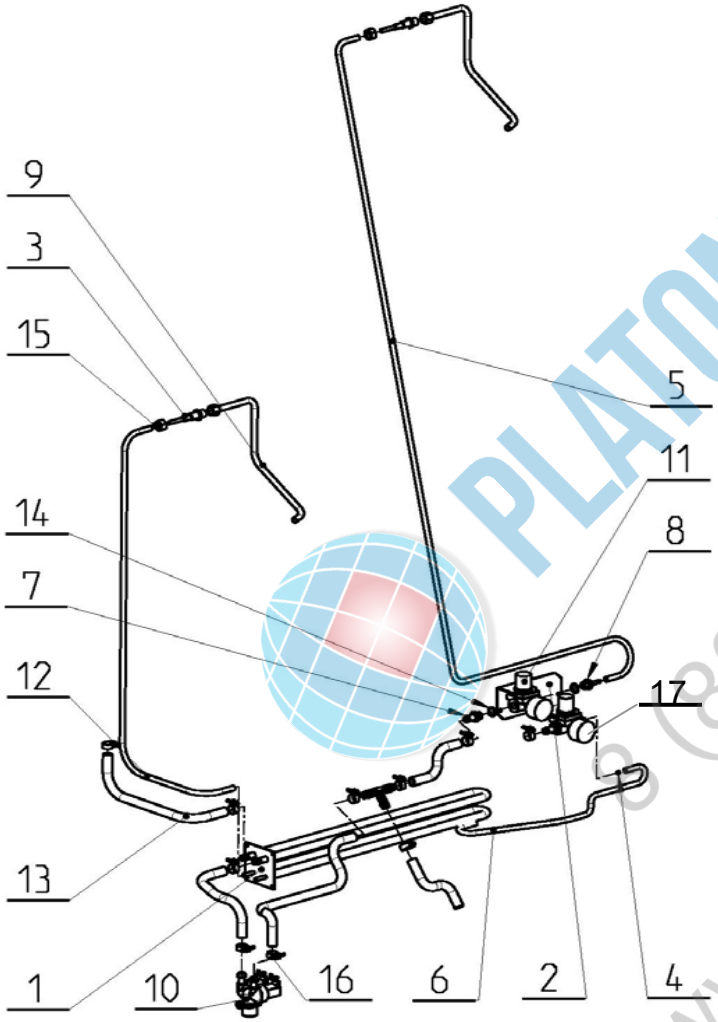

Poz	Kód	Název	TYP							
			PI	PB	SI	SB	CI	CB	CWI	CWB
1	AC01-0302	REKUPERÁTOR DA20		•		•		•		•
2				•		•		•		
3	XT00-0001	PRŮCHODKA		•		•		•		•
4	AT00-0011	TRYSKA		•		•		•		•
5	AT00-0017	HADIČKA NÁSTŘIKU 20		•		•		•		•
6	AT00-0018	HADIČKA NÁSTŘIKU		•		•		•		•
7	AT29-0001	TRYSKA		•		•		•		•
8	AT29-0002	TRYSKA		•		•		•		•
9	AC12-0100	TRUBKA NÁSTŘIKOVÁ		•		•		•		•
10	EA12-0050	VENTIL MAGN. DVOJITÝ		•		•		•		•
11	ZA12-0201	REGULÁTOR TLAKU MW		•		•		•		•
12	AT00-0012	HADIČKA NÁSTŘIKU 10,20		•		•		•		•
13	AT24-0021	HADICE BOJLERU 6+Mytí		•		•		•		•
14	ZA13-0002	TĚSNĚNÍ G 1/4"		•		•		•		•
15	ZD00-0012	MATICE M 12		•		•		•		•
16				•		•		•		•
17	ZA12-0401	MANOMETR 0-1bar,WIKA		•		•		•		•

PLATON SERVICE
8 (800) 500-8-47
www.platonservice.com

SESTAVA V0DY - BOJLER WATER SET - BOILER DA 2011

Poz	Kód	Název	Name	Nazwa	Название	Poznámky - Note
1	AC01-0302	REKUPERÁTOR DA20	RECOUPERATOR DA20	Rekuperator	РЕКУПЕРАТОР	
2						
3	XT00-0001	PRŮCHODKA	BUSHING	Rurka przejściowa	ПРОХОДНОЙ ИЗОЛЯТОР	
4	AT00-0011	TRYSKA	NOZZLE	Dysza	СОПЛО	
5	AT00-0017	HADIČKA NÁSTŘIKU 20	SPRAY HOSE 20	Wąż natrysku 20	ШЛАНГ НАБРЫЗГА 20	
6	AT00-0018	HADIČKA NÁSTŘIKU	SPRAY HOSE	Wąż natrysku	ШЛАНГ НАБРЫЗГА	
7	AT29-0001	TRYSKA	NOZZLE	Dyszka	СОПЛО	
8	AT29-0002	TRYSKA	NOZZLE	Dyszka	СОПЛО	
9	AC12-0100	TRUBKA NÁSTŘIKOVÁ	SPRAY TUBE	Rurka natryskowa	ТРУБКА НАБРЫЗГИВАНИЯ	
10	EA12-0050	VENTIL MAGN. DVOJITÝ	DOUBLE SOLENOID VALVE	ELEKTROZAWÓR PODWÓJNY	СОЛЕНОИДНЫЙ КЛАПАН ПРОСТОЙ	
11	ZA12-0201	REGULÁTOR TLAKU MW	WATER REDUCTING VALVE	REGULATOR CIŚNIENIA WODY	РЕГУЛЯТОР ДАВЛЕНИЯ ВОДЫ	
12	AT00-0012	HADIČKA NÁSTŘIKU 10,20	SPRAY HOSE	Wąż natrysku	ШЛАНГ НАБРЫЗГА	
13	AT24-0021	HADICE BOJLERU 6+Mytí	BOILER HOSE	Wąż do bojlera	ШЛАНГ	
14	ZA13-0002	TĚSNĚNÍ G 1/4"	SEAL G 1/4	Uszczelka G 1/4	УПЛОТНИТЕЛЬНОЕ КОЛЬЦО G 1/4	
15	ZD00-0012	MATICE M 12	NUT M12	Nakrętka M12	ГАЙКА M12	
16						
17	ZA12-0401	MANOMETR 0-1bar,WIKA	MANOMETER	MANOMETR 0-1 bar	МАНОМЕТР	

PLATON SERVICE
8 (800) 500-3441
www.platonservice.com

SESTAVA BOJLERU BOILER SET DA 2011

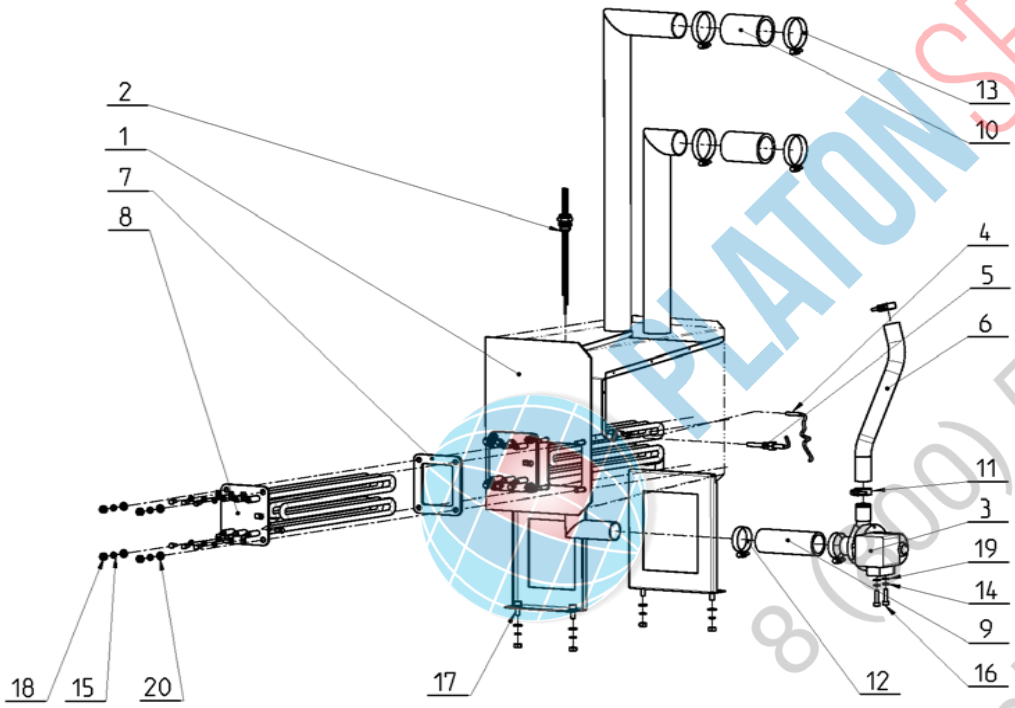

Poz	Kód	Název	TYP							
			PI	PB	SI	SB	CI	CB	CWI	CWB
1	AC24-0300	BOJLER DA20		•		•		•		•
2	AC24-0101	ČIDLO HLADINY		•		•		•		•
3	EA12-0001	ČERPADLO PLASET		•		•		•		•
4	EA04-0011	POJ.KAP.TEPELNÁ 140°C		•		•		•		•
5	EA10-0006	ČIDLO TEPLOTNÍ kab.1,5mM		•		•		•		•
6	AT00-0008	HADICE KOMÍNKU 6,20		•		•		•		•
7	AX24-0002	TĚSNĚNÍ		•		•		•		•
8	EX24-0008	TOPNÉ TĚLESO BOJLER 12kW VIS		•		•		•		•
9	ZA11-0901	HADICE SPOJOVACÍ		•		•		•		•
10	ZA10-0500	SPOJKA SILIKON		•		•		•		•
11				•		•		•		•
12				•		•		•		•
13				•		•		•		•
14				•		•		•		•
15				•		•		•		•
16				•		•		•		•
17				•		•		•		•
18				•		•		•		•
19				•		•		•		•
20				•		•		•		•

PLATON SERVICE
8 (800) 500-3444
www.platonservice.com

SESTAVA BOJLERU BOILER SET DA 2011

Poz	Kód	Název	Name	Nazwa	Название	Poznámky - Note
1	AC24-0300	BOJLER DA20	BOILER 20	Bojler 20	БОЙЛЕР 20	
2	AC24-0101	ČIDLO HLADINY	SENSOR FOR WATER LEVEL	Czujnik poziomu	ДАТЧИК УРОВНЯ	
3	EA12-0001	ČERPADLO PLASET	PUMP	POMPKA	НАСОС	
4	EA04-0011	POJ.KAP.TEPELNÁ 140°C	THERMAL FUSE BOILER 140 °C	BEZPIECZNIK TERMICZNY BOJLERA	ТЕПЛОТ.ПРЕДОХР.БОЙЛЕР 140 °C	
5	EA10-0006	ČIDLO TEPLOTNÍ kab.1,5mM	TEMP. SENSOR OF DRAIN. STEAM	Czujnik odpływu pary	ДАТЧИК ТЕМПЕРАТУРЫ ПАР	
6	AT00-0008	HADICE KOMÍNKU 6,20	FLUE HOSE 6	Wąż od kominka	ШЛАНГ ВЫТЯЖНОЙ ТРУБЫ 6	
7	AX24-0002	TĚSNĚNÍ	BOILER HEATING ELEMENT SEAL	USZCZELKA GRZAŁKI BOJLERA	УПЛОТНИТ. ПРОКЛАДКА	
8	EX24-0008	TOPNÉ TĚLESO BOJLER 12kW	BOILER HEATING ELEMENT 12 kW VISI	GRZAŁKA BOJLERA 12kW DA 10,20	НАГРЕВАТЕЛЬНЫЙ ЭЛЕМЕНТ 12 kW	
9	ZA11-0901	HADICE SPOJOVACÍ	CONNECTING HOSE PUMP-BOILER	WĄŻ ŁĄCZĄCY	ШЛАНГ	
10	ZA10-0500	SPOJKA SILIKON	SILICON TUBE CONECTION	WĄŻ ŁĄCZĄCY BOJLER Z KOMORĄ	ШЛАНГ	
11						
12						
13						
14						
15						
16						
17						
18						
19						
20						

PLATON SERVICE
8 (800) 500-34-47
www.platonservice.com

SESTAVA SVĚTLA - LIGHT SET DA 2011

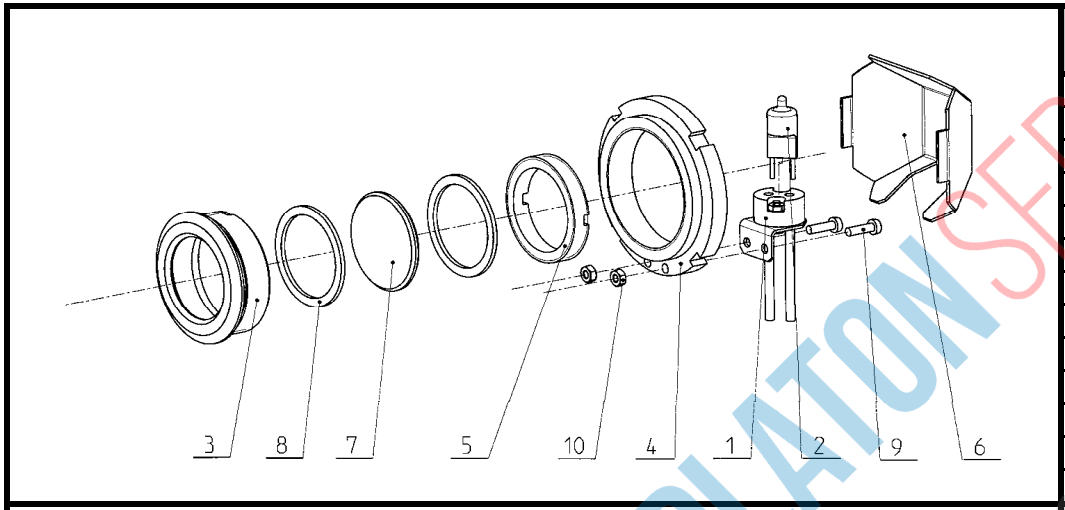

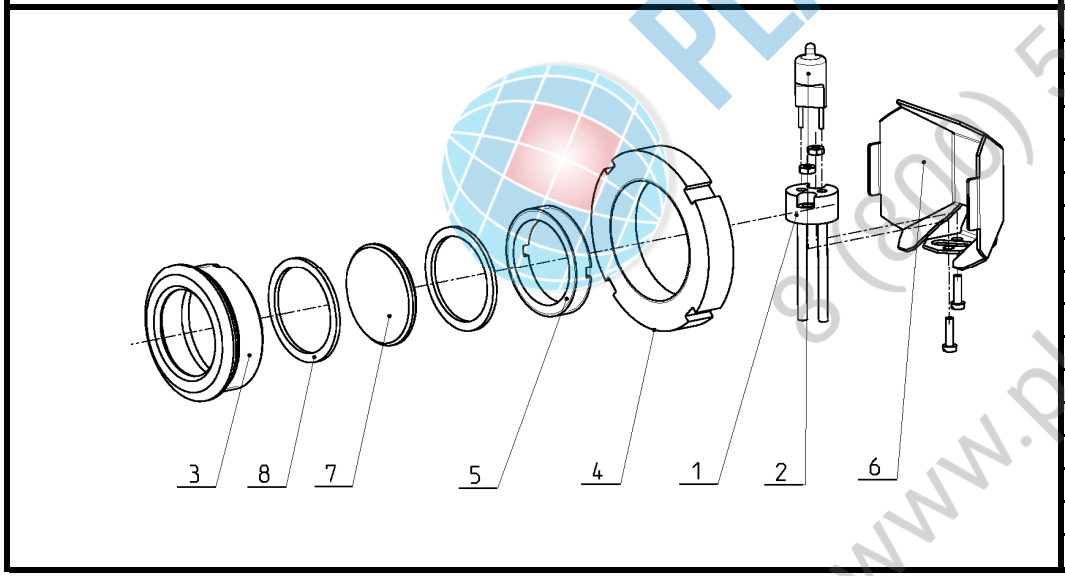

Poz	Kód	Název	TYP							
			PI	PB	SI	SB	CI	CB	CWI	CWB
	AC07-0100	SVĚTLO	•	•	•	•	•	•	•	•
1	**EA13-0101**	PATICE HALOGENOVÁ	•	•	•	•	•	•	•	•
2	**EA13-0100**	ŽÁROVKA HALOGEN. - OSRAM	•	•	•	•	•	•	•	•
3			•	•	•	•	•	•	•	•
4			•	•	•	•	•	•	•	•
5			•	•	•	•	•	•	•	•
6			•	•	•	•	•	•	•	•
7	**AX07-0001**	SKLÍČKO DO SVĚTEL	•	•	•	•	•	•	•	•
8	**AX07-0002**	TĚSNĚNÍ GUSHU-KROUŽEK	•	•	•	•	•	•	•	•
9			•	•	•	•	•	•	•	•
10			•	•	•	•	•	•	•	•
1	**EA13-0101**	PATICE HALOGENOVÁ	•	•	•	•	•	•	•	•
2	**EA13-0100**	ŽÁROVKA HALOGEN. - OSRAM	•	•	•	•	•	•	•	•
3			•	•	•	•	•	•	•	•
4			•	•	•	•	•	•	•	•
5			•	•	•	•	•	•	•	•
6			•	•	•	•	•	•	•	•
7	**AX07-0001**	SKLÍČKO DO SVĚTEL	•	•	•	•	•	•	•	•
8	**AX07-0002**	TĚSNĚNÍ GUSHU-KROUŽEK	•	•	•	•	•	•	•	•

PLATONSERVICE
+ (420) 500-344 11
www.platonservice.com

SESTAVA SVĚTLA - LIGHT SET

DA 2011

Poz	Kód	Název	Name	Nazwa	Название	Poznámky - Note
	AC07-0100	SVĚTLO	LIGHT COMPLETE SET	Światło	ЛАМПА КОМПЛЕТНАЯ	
1	EA13-0101	PATICE HALOGENOVÁ	HALOGEN LAMP BASE	OPRAWKA ŻARÓWKI	ЦОКОЛЬ	
2	EA13-0100	ŽÁROVKA HALOGEN. - OSRAM	HALOGEN LAMP	ŻARÓWKA HALOGENOWA	ГАЛОГЕННАЯ ЛАМПОЧКА	
3						
4						
5						
6						
7	AX07-0001	SKLÍČKO DO SVĚTEL	GLASS PLATE	Szkło do światła	СТЕКЛО ДЛЯ СВЕТИЛЬНИКОВ	
8	AX07-0002	TĚSNĚNÍ GUSHU-KROUŽEK	SEAL GUSCHU-RING	Uszczelka - okrągła	ПРОКЛАДКА GUSCHU-КОЛЬЦО	
9						
10						
1	EA13-0101	PATICE HALOGENOVÁ	HALOGEN LAMP BASE	OPRAWKA ŻARÓWKI	ЦОКОЛЬ	
2	EA13-0100	ŽÁROVKA HALOGEN. - OSRAM	HALOGEN LAMP	ŻARÓWKA HALOGENOWA	ГАЛОГЕННАЯ ЛАМПОЧКА	
3						
4						
5						
6						
7	AX07-0001	SKLÍČKO DO SVĚTEL	GLASS PLATE	Szkło do światła	СТЕКЛО ДЛЯ СВЕТИЛЬНИКОВ	
8	AX07-0002	TĚSNĚNÍ GUSHU-KROUŽEK	SEAL GUSCHU-RING	Uszczelka - okrągła	ПРОКЛАДКА GUSCHU-КОЛЬЦО	

PLATONSERVICE
8 (800) 500-3441
www.platonservice.com

ČIDLA TEPLOTY - TEMPERATURE SENSORS DA 2011

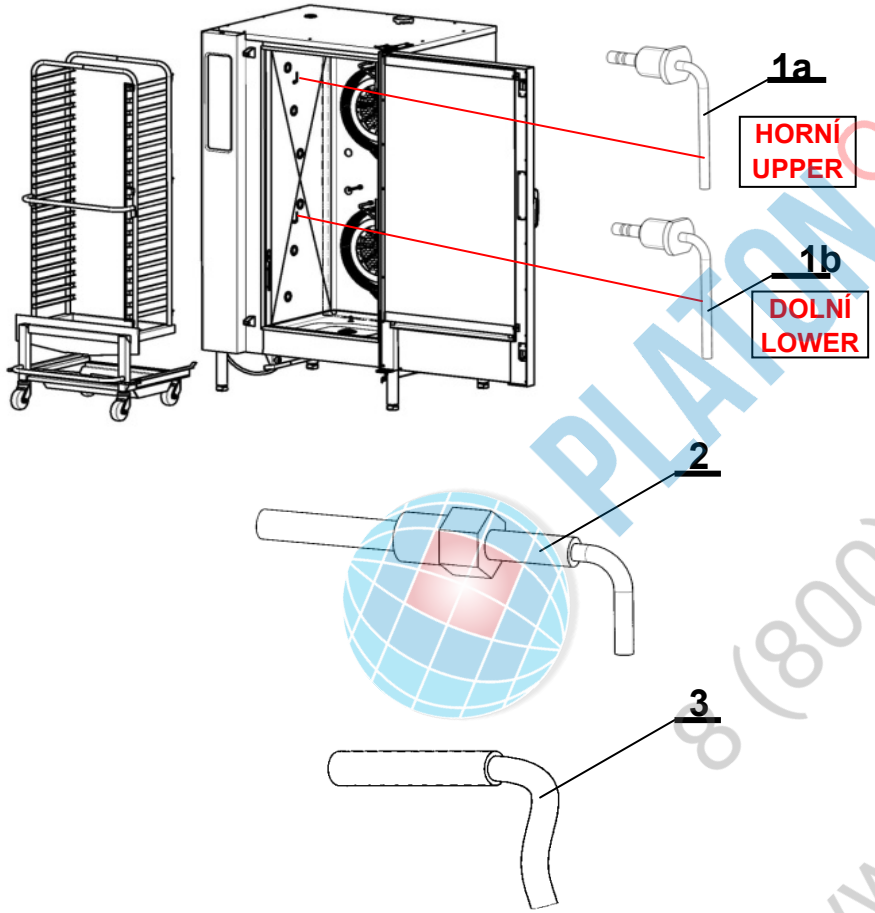

Poz	Kód	Název	TYP							
			PI	PB	SI	SB	CI	CB	CWI	CWB
1a	EA10-0073	SONDA PROSTOR - M	•	•	•	•	•	•	•	•
1b	EA10-0057	SONDA PROSTOR M	•	•	•	•	•	•	•	•
2	EA10-0008	ČIDLO TEPLOTÍ kab.2m M	•	•	•	•	•	•	•	•
3	EA10-0006	ČIDLO TEPLOTNÍ kab.1,5mM		•		•		•		•

PLATONSERVICE
8 (800) 500-34-41
www.platonservice.com

ČIDLA TEPLOTY - TEMPERATURE SENSORS

DA 2011

Poz	Kód	Název	Name	Nazwa	Название	Poznámky - Note
1a	EA10-0073	SONDA PROSTOR - M	SPACE TEMPERATURE SENSOR	CZUJNIK TEMPERATURY KOMORY	ДАТЧИК ТЕМПЕРАТУРЫ КАМЕРА	
1b	EA10-0057	SONDA PROSTOR M	Space temperature sensor S 006	CZUJNIK TEMPERATURY KOMORY	ДАТЧИК ТЕМПЕРАТУРЫ КАМЕРА	
2	EA10-0008	ČIDLO TEPLOTÍ kab.2m M	DRAINAGE TEMPERATURE SENSOR	Czujnik odpływu+bojlera	ДАТЧИК ТЕМПЕРАТУРЫ БОЙЛЕР	
3	EA10-0006	ČIDLO TEPLOTNÍ kab.1,5mM	TEMP. SENSOR OF DRAIN. STEAM	Czujnik odpływu pary	ДАТЧИК ТЕМПЕРАТУРЫ ПАР	

PLATON SERVICE
8 (800) 500-34-41
www.platonservice.com

VPICHOVACÍ JEHLA JEDNOBODOVÁ ONE-POINT CORE PROBE

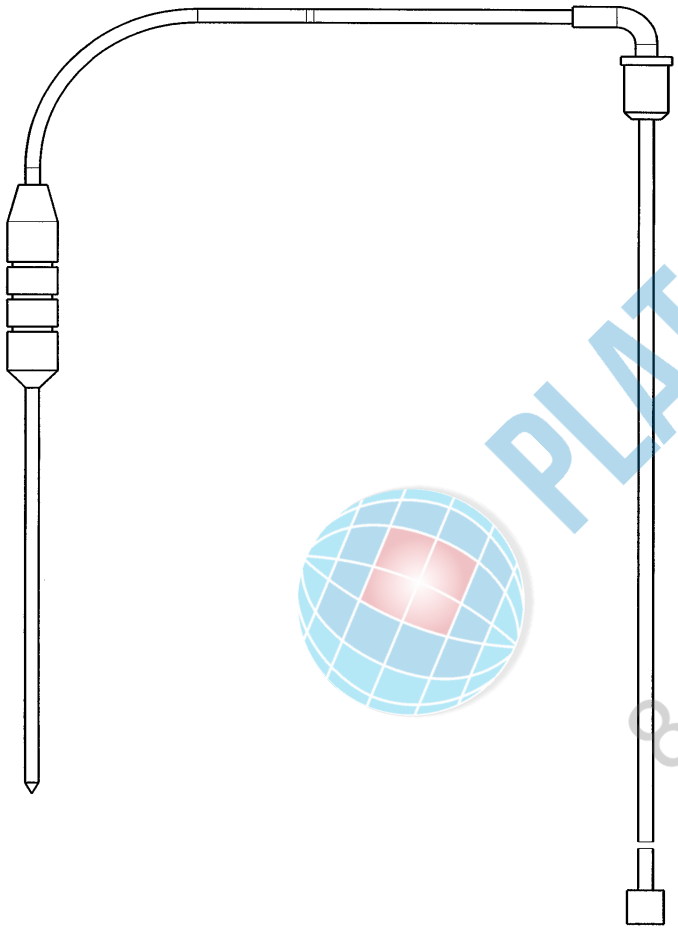

Poz	Kód	Název	TYP							
			PI	PB	SI	SB	CI	CB	CWI	CWB
1	EA10-0055	SONDA VPICHOVACÍ M/1			•	•				

PLATONSERVICE
8 (800) 500-34-41
www.platonservice.com

VPICHOVACÍ JEHLA JEDNOBODOVÁ — ONEPOINT CORE PROBE

Poz	Kód	Název	Name	Nazwa	Название	Poznámky - Note
1	EA10-0055	SONDA VPICHOVACÍ M/1	ONE-POINT CORE PROBE -D623,2011	Sonda DA 623, 2011	ДАТЧИК ТЕМПЕРАТУРЫ ИГЛА	

PLATONSERVICE
8 (800) 500-34-41
www.platonservice.com

VPICHOVACÍ JEHLA TŘÍBODOVÁ 3-POINTS CORE PROBE

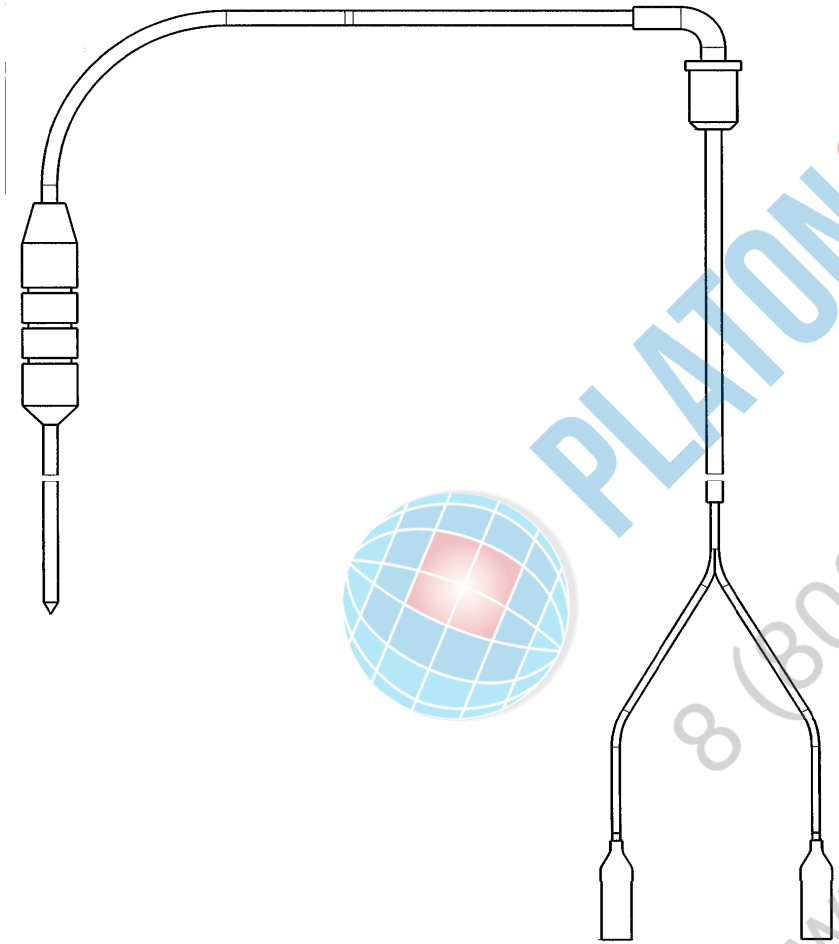

Poz	Kód	Název	TYP							
			PI	PB	SI	SB	CI	CB	CWI	CWB
1	EA10-0070	SONDA VPICHOVACÍ M/3					•	•	•	•

PLATONSERVICE
8 (800) 500-34-41
www.platonservice.com

VPICHOVACÍ JEHLA TŘÍBODOVÁ — 3-POINTS CORE PROBE

Poz	Kód	Název	Name	Nazwa	Название	Poznámky - Note
1	EA10-0070	SONDA VPICHOVACÍ M/3	3-POINTS CORE PROBE -D623,2011	Sonda DA 623, 2011	ДАТЧИК ТЕМПЕРАТУРЫ ИГЛА	

PLATONSERVICE
8 (800) 500-34-41
www.platonservice.com

ELEKTRICKÁ INSTALACE - ELECTRICAL INSTALLATION DA 2011 IS/IP 1

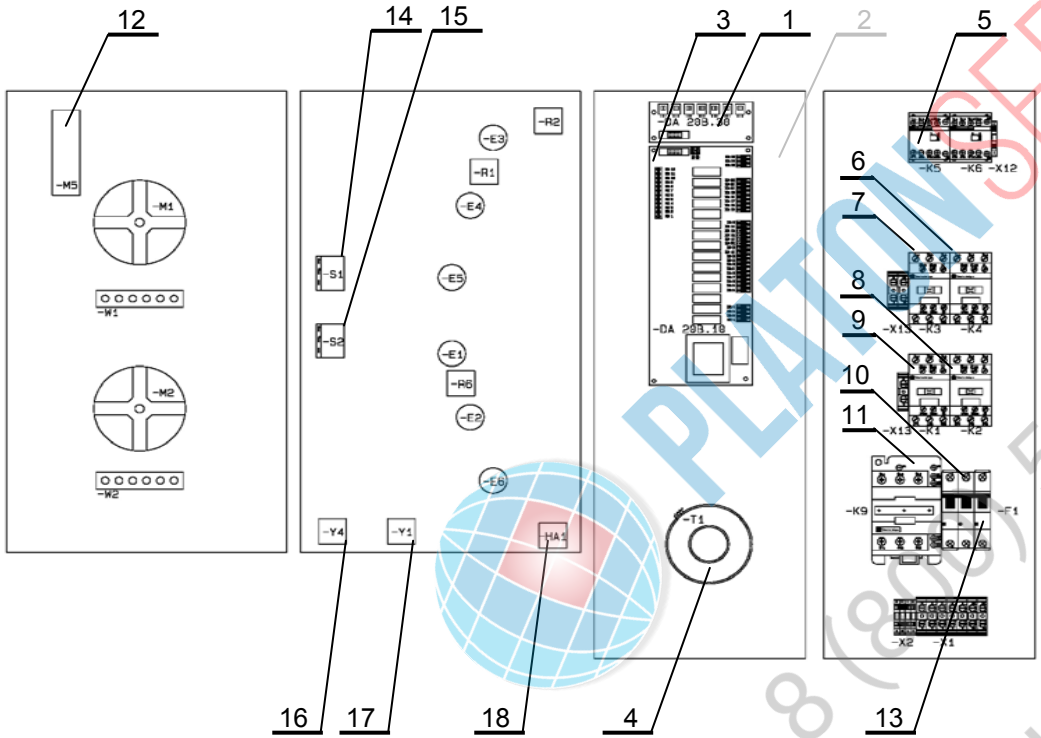

Poz	Kód	Název	TYP							
			PI	PB	SI	SB	CI	CB	CWI	CWB
1	EA14-0014	DESKA AD PŘEVODNÍKŮ	●		●					
2	EA01-0154	TERMOSTAT VRATNÝ	●		●					
3	EA14-0043	ZDROJ NÁSTŘIK	●		●					
3(*)	EA14-0042	ZDROJ BOJLER	●		●					
4	EA13-0003	TRANSFORMÁTOR TOROIDNÍ	●		●					
5	EA02-0002	STYKAČ REVERZACNÍ	●		●					
6	EA02-0005	STYKAČ (LC1D38P7)	●		●					
7	EA02-0005	STYKAČ (LC1D38P7)	●		●					
8	EA02-0005	STYKAČ (LC1D38P7)	●		●					
9	EA02-0005	STYKAČ (LC1D38P7)	●		●					
10	EA03-0008	JISTIČ LSN 6C/3	●		●					
11	EA02-0006	STYKAČ (LC1D50P7)	●		●					
12	ZA21-0001	VENTILÁTOR 220V/120x38	●		●					
13	EA03-0009	JISTIČ LSN 4C/3	●		●					
14	EA04-0012	POJ.KAP.NEVRATNÁ 365°C	●		●					
15	EA04-0012	POJ.KAP.NEVRATNÁ 365°C	●		●					
16	EA12-0051	VENTIL MAGN.JEDNODUCHÝ	●		●					
17	EA12-0051	VENTIL MAGN.JEDNODUCHÝ	●		●					
18	EA13-0151	REPRODUKTOR	●		●					

(*) od výrobního čísla: 59930602 (*) combi oven starting with production no. 59930602

PLATON SERVICE 8 (800) 500-90-24 www.platonservice.com

ELEKTRICKÁ INSTALACE - ELECTRICAL INSTALLATION DA 2011 IS/IP 1

Poz	Kód	Název	Name	Nazwa	Название	Poznámky - Note
1	EA14-0014	DESKA AD PŘEVODNÍKŮ	BOARD FOR CONNECT. OF SENSOR	PŁYTKA CZUJNIKÓW	ПЛАТА ДАТЧИКОВ	
2	EA01-0154	TERMOSTAT VRATNÝ	REVERSIBLE THERMOSTAT KS 3RO 06	TERMOSTAT	ТЕРМОСТАТ РЕВЕРСИВНЫЙ	
3	EA14-0043	ZDROJ NÁSTŘIK	POVER SUPPLY BOARD INJECT	ZASILACZ NATRYSK	ПЛАТА НАПРЯЖЕНИЯ НАБРЫЗГ	
3(*)	EA14-0042	ZDROJ BOJLER	POVER SUPPLY BOARD BOILER	ZASILACZ BOJLER	ПЛАТА НАПРЯЖЕНИЯ БОЙЛЕР	
4	EA13-0003	TRANSFORMÁTOR TOROIDNÍ	TOROIDAL TRANSFORMER 120 W	TRANSFORMATOR 120W	ТРАНСФОРМАТОР 120W	
5	EA02-0002	STYKAČ REVERZACNÍ	REVERSIBLE CONTAKTOR	STYCZNIK REWERSYJNY	КОНТАКТОР РЕВЕРСИВНЫЙ	
6	EA02-0005	STYKAČ (LC1D38P7)	CONTAKTOR	STYCZNIK LC1D38P7	КОНТАКТОР LC 1D38P7	
7	EA02-0005	STYKAČ (LC1D38P7)	CONTAKTOR	STYCZNIK LC1D38P7	КОНТАКТОР LC 1D38P7	
8	EA02-0005	STYKAČ (LC1D38P7)	CONTAKTOR	STYCZNIK LC1D38P7	КОНТАКТОР LC 1D38P7	
9	EA02-0005	STYKAČ (LC1D38P7)	CONTAKTOR	STYCZNIK LC1D38P7	КОНТАКТОР LC 1D38P7	
10	EA03-0008	JISTIČ LSN 6C/3	CIRCUIT BREAKER	WYŁĄCZNIK ZABEZPIECZAJĄCY LS	АВТОМАТ LSN 6C/3	
11	EA02-0006	STYKAČ (LC1D50P7)	CONTAKTOR	STYCZNIK LC1D50P7	КОНТАКТОР LC 1D50P7	
12	ZA21-0001	VENTILÁTOR 220V/120x38	VENTILATOR FAN 220V/120x38	WENTYLATOR	ВЕНТИЛЯТОР	
13	EA03-0009	JISTIČ LSN 4C/3	CIRCUIT BREAKER	WYŁĄCZNIK ZABEZPIECZAJĄCY LS	АВТОМАТ LSN 4C/3	
14	EA04-0012	POJ.KAP.NEVRATNÁ 365°C	THERM. FUSE FOR SPACE 360°C	BEZPIECZNIK TERMICZNY KOMORY 360C	ТЕПЛОТ.ПРЕДОХР.КАМЕРА 360 °C	
15	EA04-0012	POJ.KAP.NEVRATNÁ 365°C	THERM. FUSE FOR SPACE 360°C	BEZPIECZNIK TERMICZNY KOMORY 360C	ТЕПЛОТ.ПРЕДОХР.КАМЕРА 360 °C	
16	EA12-0051	VENTIL MAGN.JEDNODUCHÝ	SIMPLE SOLENOID VALVE	ELEKTROZAWÓR POJEDYNCZY	СОЛЕНОИДНЫЙ КЛАПАН ДВОЙНОЙ	
17	EA12-0051	VENTIL MAGN.JEDNODUCHÝ	SIMPLE SOLENOID VALVE	ELEKTROZAWÓR POJEDYNCZY	СОЛЕНОИДНЫЙ КЛАПАН ДВОЙНОЙ	
18	EA13-0151	REPRODUKTOR	AUXILIARY LOUD-SPEAKER	GŁOŚNIK	РЕПРОДУКТОР	

PLATON SERVICE
8 (800) 500-34-87
www.platonservice.com

ELEKTRICKÁ INSTALACE - ELECTRICAL INSTALLATION DA 2011 BS/BP 1

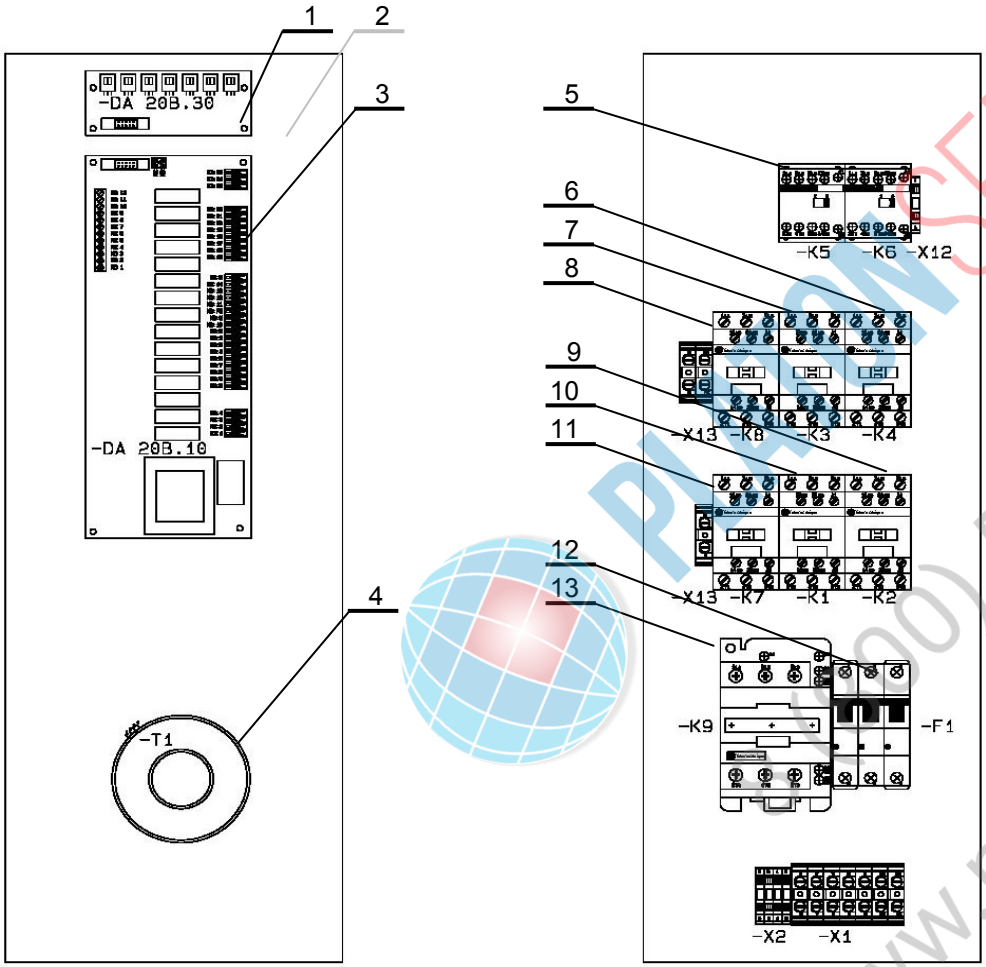

Poz	Kód	Název	TYP							
			PI	PB	SI	SB	CI	CB	CWI	CWB
1	EA14-0014	DESKA AD PŘEVODNÍKŮ		●		●				
2	EA01-0154	TERMOSTAT VRATNÝ		●		●				
3	EA14-0042	ZDROJ BOJLER		●		●				
3(*)	EA14-0042	ZDROJ BOJLER		●		●				
4	EA13-0003	TRANSFORMÁTOR TOROIDNÍ		●		●				
5	EA02-0002	STYKAČ REVERZACNÍ		●		●				
6	EA02-0005	STYKAČ (LC1D38P7)		●		●				
7	EA02-0005	STYKAČ (LC1D38P7)		●		●				
8	EA02-0005	STYKAČ (LC1D38P7)		●		●				
9	EA02-0005	STYKAČ (LC1D38P7)		●		●				
10	EA02-0005	STYKAČ (LC1D38P7)		●		●				
11	EA02-0005	STYKAČ (LC1D38P7)		●		●				
12	EA03-0008	JISTIČ LSN 6C/3		●		●				
13	EA02-0006	STYKAČ (LC1D50P7)		●		●				

(*) od výrobního čísla: 59930602 (*) combi oven starting with production no. 59930602

PLATON SERVICE
(+420) 566 [illegible]
www.platonservice.com

ELEKTRICKÁ INSTALACE - ELECTRICAL INSTALLATION DA 2011 BS/BP 1

Poz	Kód	Název	Name	Nazwa	Название	Poznámky - Note
1	EA14-0014	DESKA AD PŘEVODNÍKŮ	BOARD FOR CONNECT. OF SENSOR	PŁYTKA CZUJNIKÓW	ПЛАТА ДАТЧИКОВ	
2	EA01-0154	TERMOSTAT VRATNÝ	REVERSIBLE THERMOSTAT KS 3RO 06	TERMOSTAT	ТЕРМОСТАТ РЕВЕРСИВНЫЙ	
3	EA14-0042	ZDROJ BOJLER	POVER SUPPLY BOARD BOILER	ZASILACZ BOJLER	ПЛАТА НАПРЯЖЕНИЯ БОЙЛЕР	
3(*)	EA14-0042	ZDROJ BOJLER	POVER SUPPLY BOARD BOILER	ZASILACZ BOJLER	ПЛАТА НАПРЯЖЕНИЯ БОЙЛЕР	
4	EA13-0003	TRANSFORMÁTOR TOROIDNÍ	TOROIDAL TRANSFORMER 120 W	TRANSFORMATOR 120W	ТРАНСФОРМАТОР 120W	
5	EA02-0002	STYKAČ REVERZACNÍ	REVERSIBLE CONTAKTOR	STYCZNIK REWERSYJNY	КОНТАКТОР РЕВЕРСИВНЫЙ	
6	EA02-0005	STYKAČ (LC1D38P7)	CONTAKTOR	STYCZNIK LC1D38P7	КОНТАКТОР LC 1D38P7	
7	EA02-0005	STYKAČ (LC1D38P7)	CONTAKTOR	STYCZNIK LC1D38P7	КОНТАКТОР LC 1D38P7	
8	EA02-0005	STYKAČ (LC1D38P7)	CONTAKTOR	STYCZNIK LC1D38P7	КОНТАКТОР LC 1D38P7	
9	EA02-0005	STYKAČ (LC1D38P7)	CONTAKTOR	STYCZNIK LC1D38P7	КОНТАКТОР LC 1D38P7	
10	EA02-0005	STYKAČ (LC1D38P7)	CONTAKTOR	STYCZNIK LC1D38P7	КОНТАКТОР LC 1D38P7	
11	EA02-0005	STYKAČ (LC1D38P7)	CONTAKTOR	STYCZNIK LC1D38P7	КОНТАКТОР LC 1D38P7	
12	EA03-0008	JISTIČ LSN 6C/3	CIRCUIT BREAKER	WYŁĄCZNIK ZABEZPIECZAJĄCY LSN 6C/3	АВТОМАТ LSN 6C/3	
13	EA02-0006	STYKAČ (LC1D50P7)	CONTAKTOR	STYCZNIK LC1D50P7	КОНТАКТОР LC 1D50P7	

PLATON SERVICE
8 (800) 500-34-37
www.platonservice.com

ELEKTRICKÁ INSTALACE - ELECTRICAL INSTALLATION DA 2011 IC 2

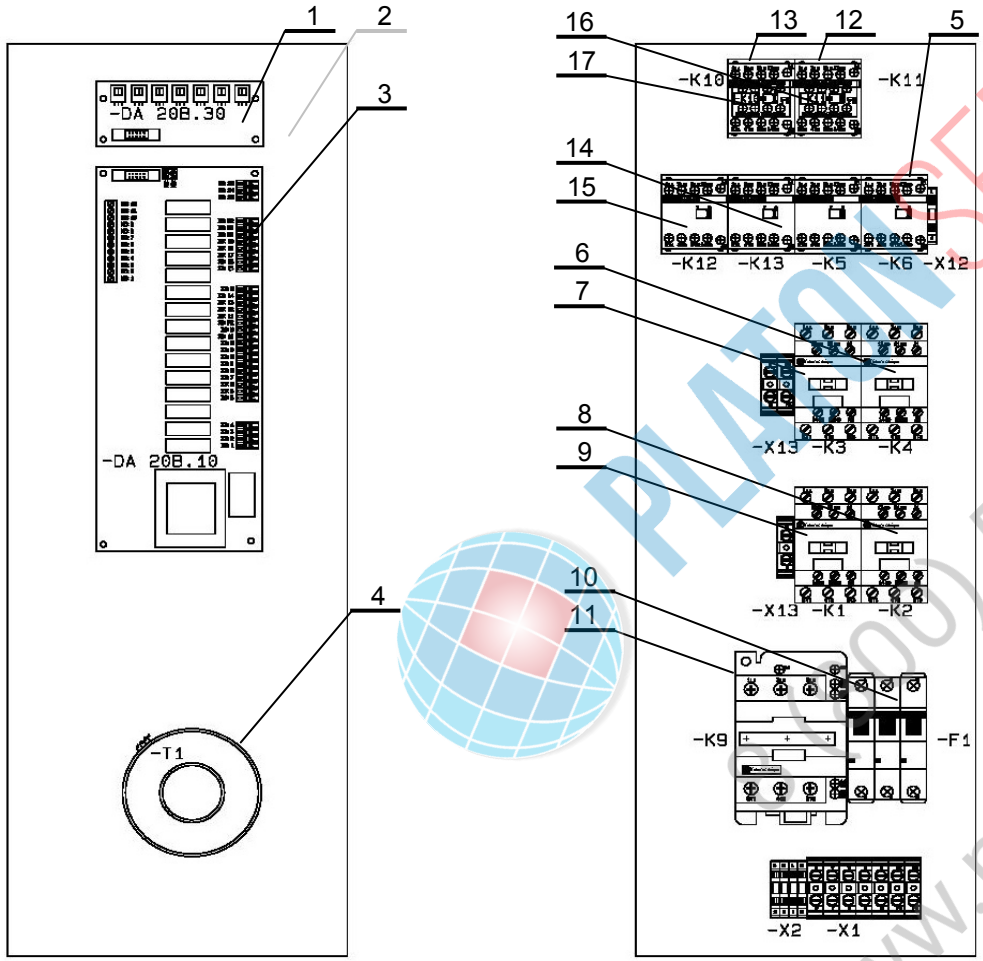

Poz	Kód	Název	TYP							
			PI	PB	SI	SB	CI	CB	CWI	CWB
1	EA14-0014	DESKA AD PŘEVODNÍKŮ					●			
2	EA01-0154	TERMOSTAT VRATNÝ					●			
3	EA14-0042	ZDROJ BOJLER					●			
3(*)	EA14-0042	ZDROJ BOJLER					●			
4	EA13-0003	TRANSFORMÁTOR TOROIDNÍ					●			
5	EA02-0002	STYKAČ REVERZACNÍ					●			
6	EA02-0005	STYKAČ (LC1D38P7)					●			
7	EA02-0005	STYKAČ (LC1D38P7)					●			
8	EA02-0005	STYKAČ (LC1D38P7)					●			
9	EA02-0005	STYKAČ (LC1D38P7)					●			
10	EA03-0008	JISTIČ LSN 6C/3					●			
11	EA02-0006	STYKAČ (LC1D50P7)					●			
12	EA02-0001	STYKAČ					●			
13	EA02-0001	STYKAČ					●			
14	EA02-0001	STYKAČ					●			
15	EA02-0001	STYKAČ					●			
16	EA02-0050	KONTAKT POMOCNÝ(LA1KN31)					●			
17	EA02-0050	KONTAKT POMOCNÝ(LA1KN31)					●			

(*) od výrobního čísla: 59930602 (*) combi oven starting with production no. 59930602

PLATON SERVICE
0800 500 [illegible]
www.platonservice.com

ELEKTRICKÁ INSTALACE - ELECTRICAL INSTALLATION DA 2011 IC 2

Poz	Kód	Název	Name	Nazwa	Название	Poznámky - Note
1	EA14-0014	DESKA AD PŘEVODNÍKŮ	BOARD FOR CONNECT. OF SENSOR	PŁYTKA CZUJNIKÓW	ПЛАТА ДАТЧИКОВ	
2	EA01-0154	TERMOSTAT VRATNÝ	REVERSIBLE THERMOSTAT KS 3RO 06	TERMOSTAT	ТЕРМОСТАТ РЕВЕРСИВНЫЙ	
3	EA14-0042	ZDROJ BOJLER	POVER SUPPLY BOARD BOILER	ZASILACZ BOJLER	ПЛАТА НАПРЯЖЕНИЯ БОЙЛЕР	
3(*)	EA14-0042	ZDROJ BOJLER	POVER SUPPLY BOARD BOILER	ZASILACZ BOJLER	ПЛАТА НАПРЯЖЕНИЯ БОЙЛЕР	
4	EA13-0003	TRANSFORMÁTOR TOROIDNÍ	TOROIDAL TRANSFORMER 120 W	TRANSFORMATOR 120W	ТРАНСФОРМАТОР 120W	
5	EA02-0002	STYKAČ REVERZACNÍ	REVERSIBLE CONTAKTOR	STYCZNIK REWERSYJNY	КОНТАКТОР РЕВЕРСИВНЫЙ	
6	EA02-0005	STYKAČ (LC1D38P7)	CONTAKTOR	STYCZNIK LC1D38P7	КОНТАКТОР LC 1D38P7	
7	EA02-0005	STYKAČ (LC1D38P7)	CONTAKTOR	STYCZNIK LC1D38P7	КОНТАКТОР LC 1D38P7	
8	EA02-0005	STYKAČ (LC1D38P7)	CONTAKTOR	STYCZNIK LC1D38P7	КОНТАКТОР LC 1D38P7	
9	EA02-0005	STYKAČ (LC1D38P7)	CONTAKTOR	STYCZNIK LC1D38P7	КОНТАКТОР LC 1D38P7	
10	EA03-0008	JISTIČ LSN 6C/3	CIRCUIT BREAKER	WYŁĄCZNIK ZABEZPIECZAJĄCY LSN 6C/3	АВТОМАТ LSN 6C/3	
11	EA02-0006	STYKAČ (LC1D50P7)	CONTAKTOR	STYCZNIK LC1D50P7	КОНТАКТОР LC 1D50P7	
12	EA02-0001	STYKAČ	CONTACOTOR LC 1K0610 P72	STYCZNIK LC 1K0610 P72	КОНТАКТОР LC 1K0610 P72	
13	EA02-0001	STYKAČ	CONTACOTOR LC 1K0610 P72	STYCZNIK LC 1K0610 P72	КОНТАКТОР LC 1K0610 P72	
14	EA02-0001	STYKAČ	CONTACOTOR LC 1K0610 P72	STYCZNIK LC 1K0610 P72	КОНТАКТОР LC 1K0610 P72	
15	EA02-0001	STYKAČ	CONTACOTOR LC 1K0610 P72	STYCZNIK LC 1K0610 P72	КОНТАКТОР LC 1K0610 P72	
16	EA02-0050	KONTAKT POMOCNÝ(LA1KN31)	AUXILIARY CONTACT LA1K31	KONTAKT POMOCNICZY LA1K31	КОНТАКТ ВСПОМОГАТЕЛЬНЫЙ LA1K31	
17	EA02-0050	KONTAKT POMOCNÝ(LA1KN31)	AUXILIARY CONTACT LA1K31	KONTAKT POMOCNICZY LA1K31	КОНТАКТ ВСПОМОГАТЕЛЬНЫЙ LA1K31	

PLATON SERVICE
8 (800) 500-34-47
www.platonservice.com

ELEKTRICKÁ INSTALACE - ELECTRICAL INSTALLATION DA 2011 IC 2 W

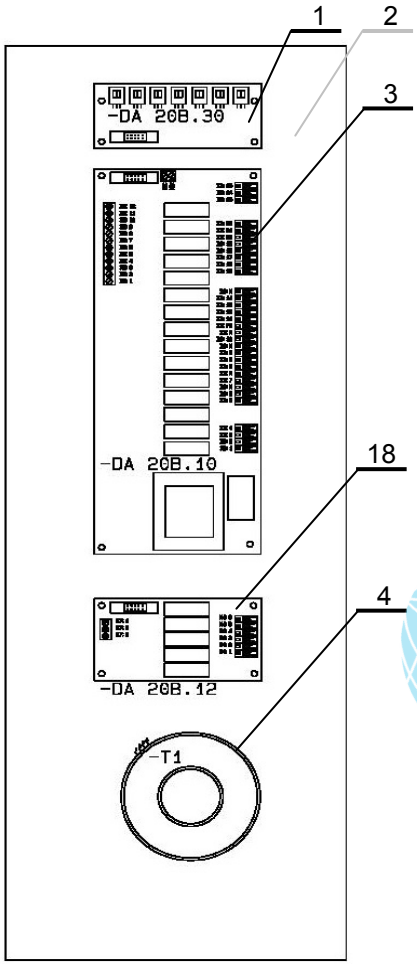

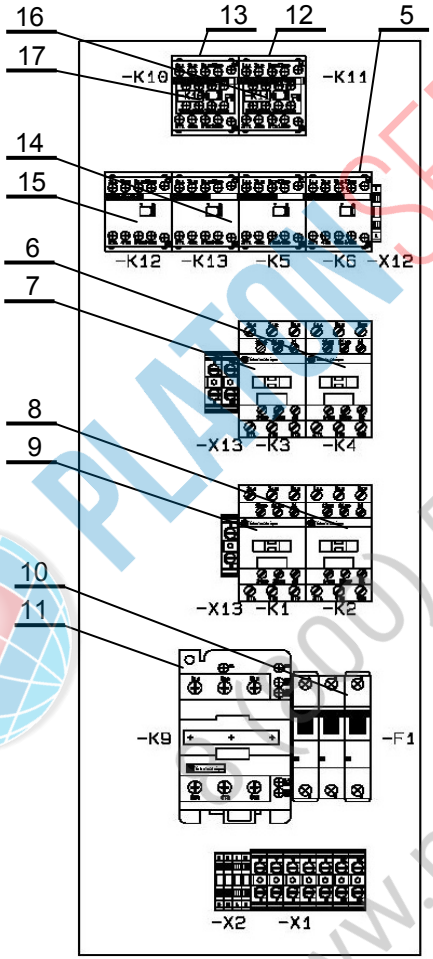

Poz	Kód	Název	TYP							
			PI	PB	SI	SB	CI	CB	CWI	CWB
1	EA14-0014	DESKA AD PŘEVODNÍKŮ							●	
2	EA01-0154	TERMOSTAT VRATNÝ							●	
3	EA14-0042	ZDROJ BOJLER							●	
3(*)	EA14-0042	ZDROJ BOJLER							●	
4	EA13-0003	TRANSFORMÁTOR TOROIDNÍ							●	
5	EA02-0002	STYKAČ REVERZACNÍ							●	
6	EA02-0005	STYKAČ (LC1D38P7)							●	
7	EA02-0005	STYKAČ (LC1D38P7)							●	
8	EA02-0005	STYKAČ (LC1D38P7)							●	
9	EA02-0005	STYKAČ (LC1D38P7)							●	
10	EA03-0008	JISTIČ LSN 6C/3							●	
11	EA02-0006	STYKAČ (LC1D50P7)							●	
12	EA02-0001	STYKAČ							●	
13	EA02-0001	STYKAČ							●	
14	EA02-0001	STYKAČ							●	
15	EA02-0001	STYKAČ							●	
16	EA02-0050	KONTAKT POMOCNÝ(LA1KN31)							●	
17	EA02-0050	KONTAKT POMOCNÝ(LA1KN31)							●	
18	EA14-0032	VÝSTUPY DA 20B.12							●	

(*) od výrobního čísla: 59930602 (*) combi oven starting with production no. 59930602

PLATON SERVICE
www.platonservice.com

ELEKTRICKÁ INSTALACE - ELECTRICAL INSTALLATION DA 2011 IC 2 W

Poz	Kód	Název	Name	Nazwa	Название	Poznámky - Note
1	EA14-0014	DESKA AD PŘEVODNÍKŮ	BOARD FOR CONNECT. OF SENSOR	PŁYTKA CZUJNIKÓW	ПЛАТА ДАТЧИКОВ	
2	EA01-0154	TERMOSTAT VRATNÝ	REVERSIBLE THERMOSTAT KS 3RO 06	TERMOSTAT	ТЕРМОСТАТ РЕВЕРСИВНЫЙ	
3	EA14-0042	ZDROJ BOJLER	POVER SUPPLY BOARD BOILER	ZASILACZ BOJLER	ПЛАТА НАПРЯЖЕНИЯ БОЙЛЕР	
3(*)	EA14-0042	ZDROJ BOJLER	POVER SUPPLY BOARD BOILER	ZASILACZ BOJLER	ПЛАТА НАПРЯЖЕНИЯ БОЙЛЕР	
4	EA13-0003	TRANSFORMÁTOR TOROIDNÍ	TOROIDAL TRANSFORMER 120 W	TRANSFORMATOR 120W	ТРАНСФОРМАТОР 120W	
5	EA02-0002	STYKAČ REVERZACNÍ	REVERSIBLE CONTAKTOR	STYCZNIK REWERSYJNY	КОНТАКТОР РЕВЕРСИВНЫЙ	
6	EA02-0005	STYKAČ (LC1D38P7)	CONTAKTOR	STYCZNIK LC1D38P7	КОНТАКТОР LC 1D38P7	
7	EA02-0005	STYKAČ (LC1D38P7)	CONTAKTOR	STYCZNIK LC1D38P7	КОНТАКТОР LC 1D38P7	
8	EA02-0005	STYKAČ (LC1D38P7)	CONTAKTOR	STYCZNIK LC1D38P7	КОНТАКТОР LC 1D38P7	
9	EA02-0005	STYKAČ (LC1D38P7)	CONTAKTOR	STYCZNIK LC1D38P7	КОНТАКТОР LC 1D38P7	
10	EA03-0008	JISTIČ LSN 6C/3	CIRCUIT BREAKER	WYŁĄCZNIK ZABEZPIECZAJĄCY LSN 6C/3	АВТОМАТ LSN 6C/3	
11	EA02-0006	STYKAČ (LC1D50P7)	CONTAKTOR	STYCZNIK LC1D50P7	КОНТАКТОР LC 1D50P7	
12	EA02-0001	STYKAČ	CONTACOTOR LC 1K0610 P72	STYCZNIK LC 1K0610 P72	КОНТАКТОР LC 1K0610 P72	
13	EA02-0001	STYKAČ	CONTACOTOR LC 1K0610 P72	STYCZNIK LC 1K0610 P72	КОНТАКТОР LC 1K0610 P72	
14	EA02-0001	STYKAČ	CONTACOTOR LC 1K0610 P72	STYCZNIK LC 1K0610 P72	КОНТАКТОР LC 1K0610 P72	
15	EA02-0001	STYKAČ	CONTACOTOR LC 1K0610 P72	STYCZNIK LC 1K0610 P72	КОНТАКТОР LC 1K0610 P72	
16	EA02-0050	KONTAKT POMOCNÝ(LA1KN31)	AUXILIARY CONTACT LA1K31	KONTAKT POMOCNICZY LA1K31	КОНТАКТ ВСПОМОГАТЕЛЬНЫЙ LA1K31	
17	EA02-0050	KONTAKT POMOCNÝ(LA1KN31)	AUXILIARY CONTACT LA1K31	KONTAKT POMOCNICZY LA1K31	КОНТАКТ ВСПОМОГАТЕЛЬНЫЙ LA1K31	
18	EA14-0032	VÝSTUPY DA 20B.12	ACTIVE CLEANING EL. BOARD	PŁYTKA STEROVANIA MYCIEM	ПЛАТА УПРАВЛЕНИЯ МОЙКИ	

PLATON SERVICE
8 (800) 500-34-47
www.platonservice.com

ELEKTRICKÁ INSTALACE - ELECTRICAL INSTALLATION DA 2011 BC 2

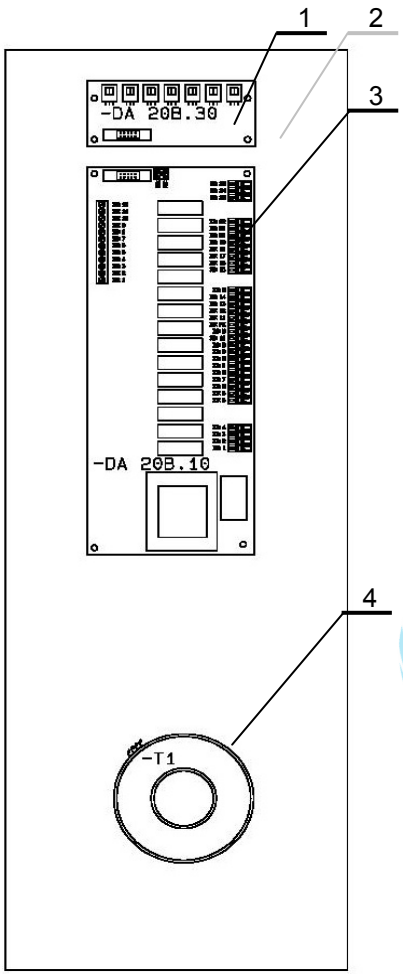

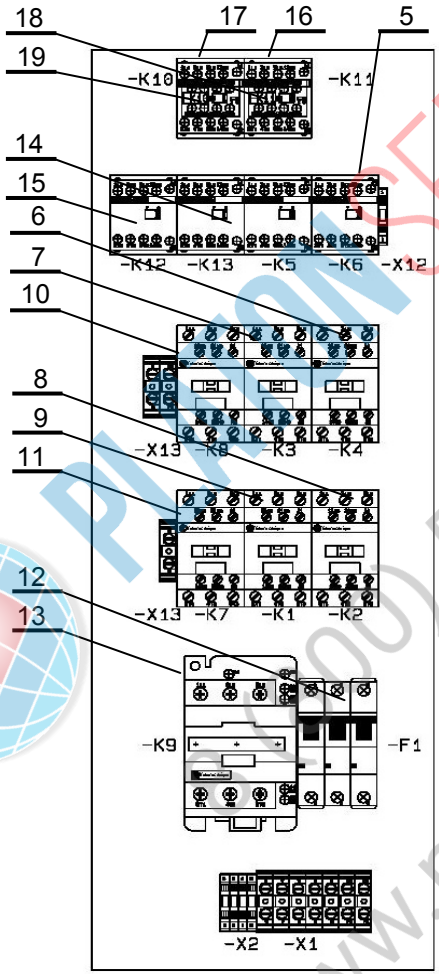

Poz	Kód	Název	TYP							
			PI	PB	SI	SB	CI	CB	CWI	CWB
1	EA14-0014	DESKA AD PŘEVODNÍKŮ						●		
2	EA01-0154	TERMOSTAT VRATNÝ						●		
3	EA14-0042	ZDROJ BOJLER						●		
3(*)	EA14-0042	ZDROJ BOJLER						●		
4	EA13-0003	TRANSFORMÁTOR TOROIDNÍ						●		
5	EA02-0002	STYKAČ REVERZACNÍ						●		
6	EA02-0005	STYKAČ (LC1D38P7)						●		
7	EA02-0005	STYKAČ (LC1D38P7)						●		
8	EA02-0005	STYKAČ (LC1D38P7)						●		
9	EA02-0005	STYKAČ (LC1D38P7)						●		
10	EA02-0005	STYKAČ (LC1D38P7)						●		
11	EA02-0005	STYKAČ (LC1D38P7)						●		
12	EA03-0008	JISTIČ LSN 6C/3						●		
13	EA02-0006	STYKAČ (LC1D50P7)						●		
14	EA02-0001	STYKAČ						●		
15	EA02-0001	STYKAČ						●		
16	EA02-0001	STYKAČ						●		
17	EA02-0001	STYKAČ						●		
18	EA02-0050	KONTAKT POMOCNÝ(LA1KN31)						●		
19	EA02-0050	KONTAKT POMOCNÝ(LA1KN31)						●		

(*) od výrobního čísla: 59930602 (*) combi oven starting with production no. 59930602

PLATON SERVICE
(800) 500-2
www.platonservice.com

ELEKTRICKÁ INSTALACE - ELECTRICAL INSTALLATION DA 2011 BC 2

Poz	Kód	Název	Name	Nazwa	Название	Poznámky - Note
1	EA14-0014	DESKA AD PŘEVODNÍKŮ	BOARD FOR CONNECT. OF SENSOR	PŁYTKA CZUJNIKÓW	ПЛАТА ДАТЧИКОВ	
2	EA01-0154	TERMOSTAT VRATNÝ	REVERSIBLE THERMOSTAT KS 3RO 06	TERMOSTAT	ТЕРМОСТАТ РЕВЕРСИВНЫЙ	
3	EA14-0042	ZDROJ BOJLER	POVER SUPPLY BOARD BOILER	ZASILACZ BOJLER	ПЛАТА НАПРЯЖЕНИЯ БОЙЛЕР	
4	EA14-0042	ZDROJ BOJLER	POVER SUPPLY BOARD BOILER	ZASILACZ BOJLER	ПЛАТА НАПРЯЖЕНИЯ БОЙЛЕР	
5	EA13-0003	TRANSFORMÁTOR TOROIDNÍ	TOROIDAL TRANSFORMER 120 W	TRANSFORMATOR 120W	ТРАНСФОРМАТОР 120W	
6	EA02-0002	STYKAČ REVERZACNÍ	REVERSIBLE CONTAKTOR	STYCZNIK REWERSYJNY	КОНТАКТОР РЕВЕРСИВНЫЙ	
7	EA02-0005	STYKAČ (LC1D38P7)	CONTAKTOR	STYCZNIK LC1D38P7	КОНТАКТОР LC 1D38P7	
8	EA02-0005	STYKAČ (LC1D38P7)	CONTAKTOR	STYCZNIK LC1D38P7	КОНТАКТОР LC 1D38P7	
9	EA02-0005	STYKAČ (LC1D38P7)	CONTAKTOR	STYCZNIK LC1D38P7	КОНТАКТОР LC 1D38P7	
10	EA02-0005	STYKAČ (LC1D38P7)	CONTAKTOR	STYCZNIK LC1D38P7	КОНТАКТОР LC 1D38P7	
11	EA02-0005	STYKAČ (LC1D38P7)	CONTAKTOR	STYCZNIK LC1D38P7	КОНТАКТОР LC 1D38P7	
12	EA02-0005	STYKAČ (LC1D38P7)	CONTAKTOR	STYCZNIK LC1D38P7	КОНТАКТОР LC 1D38P7	
13	EA03-0008	JISTIČ LSN 6C/3	CIRCUIT BREAKER	WYŁĄCZNIK ZABEZPIECZAJĄCY LSN 6C/3	АВТОМАТ LSN 6C/3	
14	EA02-0006	STYKAČ (LC1D50P7)	CONTAKTOR	STYCZNIK LC1D50P7	КОНТАКТОР LC 1D50P7	
15	EA02-0001	STYKAČ	CONTACOTOR LC 1K0610 P72	STYCZNIK LC 1K0610 P72	КОНТАКТОР LC 1K0610 P72	
16	EA02-0001	STYKAČ	CONTACOTOR LC 1K0610 P72	STYCZNIK LC 1K0610 P72	КОНТАКТОР LC 1K0610 P72	
17	EA02-0001	STYKAČ	CONTACOTOR LC 1K0610 P72	STYCZNIK LC 1K0610 P72	КОНТАКТОР LC 1K0610 P72	
18	EA02-0001	STYKAČ	CONTACOTOR LC 1K0610 P72	STYCZNIK LC 1K0610 P72	КОНТАКТОР LC 1K0610 P72	
19	EA02-0050	KONTAKT POMOCNÝ(LA1KN31)	AUXILIARY CONTACT LA1K31	KONTAKT POMOCNICZY LA1K31	КОНТАКТ ВСПОМОГАТЕЛЬНЫЙ LA1K31	
20	EA02-0050	KONTAKT POMOCNÝ(LA1KN31)	AUXILIARY CONTACT LA1K31	KONTAKT POMOCNICZY LA1K31	КОНТАКТ ВСПОМОГАТЕЛЬНЫЙ LA1K31	

PLATON SERVICE
8 (800) 500-34-47
www.platonservice.com

ELEKTRICKÁ INSTALACE - ELECTRICAL INSTALLATION DA 2011 BC 2 W

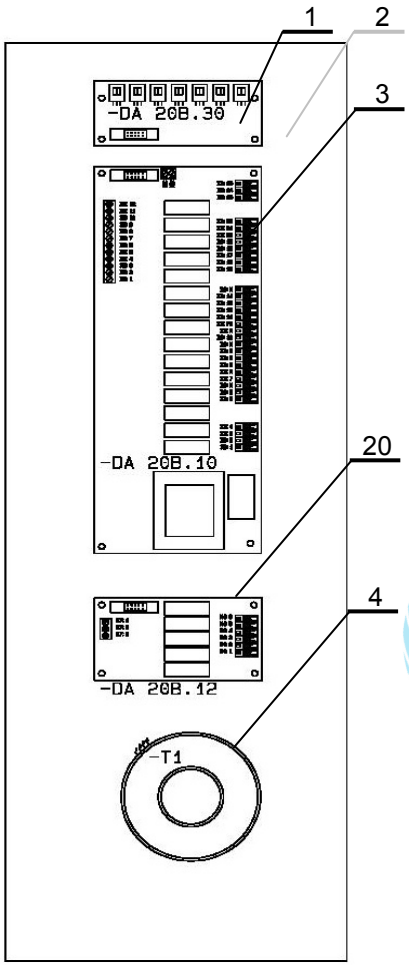

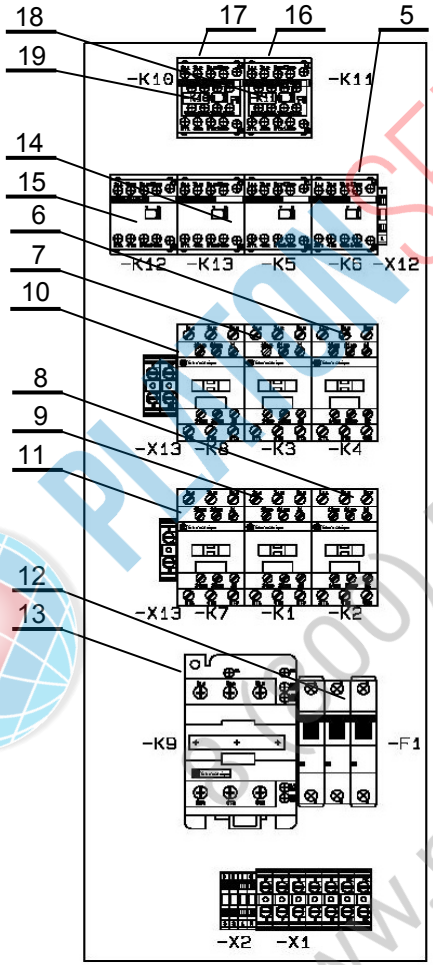

Poz	Kód	Název	TYP							
			PI	PB	SI	SB	CI	CB	CWI	CWB
1	EA14-0014	DESKA AD PŘEVODNÍKŮ								●
2	EA01-0154	TERMOSTAT VRATNÝ								●
3	EA14-0042	ZDROJ BOJLER								●
3(*)	EA14-0042	ZDROJ BOJLER								●
4	EA13-0003	TRANSFORMÁTOR TOROIDNÍ								●
5	EA02-0002	STYKAČ REVERZACNÍ								●
6	EA02-0005	STYKAČ (LC1D38P7)								●
7	EA02-0005	STYKAČ (LC1D38P7)								●
8	EA02-0005	STYKAČ (LC1D38P7)								●
9	EA02-0005	STYKAČ (LC1D38P7)								●
10	EA02-0005	STYKAČ (LC1D38P7)								●
11	EA02-0005	STYKAČ (LC1D38P7)								●
12	EA03-0008	JISTIČ LSN 6C/3								●
13	EA02-0006	STYKAČ (LC1D50P7)								●
14	EA02-0001	STYKAČ								●
15	EA02-0001	STYKAČ								●
16	EA02-0001	STYKAČ								●
17	EA02-0001	STYKAČ								●
18	EA02-0050	KONTAKT POMOCNÝ(LA1KN31)								●
19	EA02-0050	KONTAKT POMOCNÝ(LA1KN31)								●
20	EA14-0032	VÝSTUPY DA 20B.12								●

(*) od výrobního čísla: 59930602 (*) combi oven starting with production no. 59930602

PLATO SERVICE
www.platoservice.com

ELEKTRICKÁ INSTALACE - ELECTRICAL INSTALLATION DA 2011 BC 2 W

Poz	Kód	Název	Name	Nazwa	Название	Poznámky - Note
1	EA14-0014	DESKA AD PŘEVODNÍKŮ	BOARD FOR CONNECT. OF SENSOR	PŁYTKA CZUJNIKÓW	ПЛАТА ДАТЧИКОВ	
2	EA01-0154	TERMOSTAT VRATNÝ	REVERSIBLE THERMOSTAT KS 3RO 06	TERMOSTAT	ТЕРМОСТАТ РЕВЕРСИВНЫЙ	
3	EA14-0042	ZDROJ BOJLER	POVER SUPPLY BOARD BOILER	ZASILACZ BOJLER	ПЛАТА НАПРЯЖЕНИЯ БОЙЛЕР	
3(*)	EA14-0042	ZDROJ BOJLER	POVER SUPPLY BOARD BOILER	ZASILACZ BOJLER	ПЛАТА НАПРЯЖЕНИЯ БОЙЛЕР	
4	EA13-0003	TRANSFORMÁTOR TOROIDNÍ	TOROIDAL TRANSFORMER 120 W	TRANSFORMATOR 120W	ТРАНСФОРМАТОР 120W	
5	EA02-0002	STYKAČ REVERZACNÍ	REVERSIBLE CONTAKTOR	STYCZNIK REWERSYJNY	КОНТАКТОР РЕВЕРСИВНЫЙ	
6	EA02-0005	STYKAČ (LC1D38P7)	CONTAKTOR	STYCZNIK LC1D38P7	КОНТАКТОР LC 1D38P7	
7	EA02-0005	STYKAČ (LC1D38P7)	CONTAKTOR	STYCZNIK LC1D38P7	КОНТАКТОР LC 1D38P7	
8	EA02-0005	STYKAČ (LC1D38P7)	CONTAKTOR	STYCZNIK LC1D38P7	КОНТАКТОР LC 1D38P7	
9	EA02-0005	STYKAČ (LC1D38P7)	CONTAKTOR	STYCZNIK LC1D38P7	КОНТАКТОР LC 1D38P7	
10	EA02-0005	STYKAČ (LC1D38P7)	CONTAKTOR	STYCZNIK LC1D38P7	КОНТАКТОР LC 1D38P7	
11	EA02-0005	STYKAČ (LC1D38P7)	CONTAKTOR	STYCZNIK LC1D38P7	КОНТАКТОР LC 1D38P7	
12	EA03-0008	JISTIČ LSN 6C/3	CIRCUIT BREAKER	WYŁĄCZNIK ZABEZPIECZAJĄCY LSN 6C/3	АВТОМАТ LSN 6C/3	
13	EA02-0006	STYKAČ (LC1D50P7)	CONTAKTOR	STYCZNIK LC1D50P7	КОНТАКТОР LC 1D50P7	
14	EA02-0001	STYKAČ	CONTACOTOR LC 1K0610 P72	STYCZNIK LC 1K0610 P72	КОНТАКТОР LC 1K0610 P72	
15	EA02-0001	STYKAČ	CONTACOTOR LC 1K0610 P72	STYCZNIK LC 1K0610 P72	КОНТАКТОР LC 1K0610 P72	
16	EA02-0001	STYKAČ	CONTACOTOR LC 1K0610 P72	STYCZNIK LC 1K0610 P72	КОНТАКТОР LC 1K0610 P72	
17	EA02-0001	STYKAČ	CONTACOTOR LC 1K0610 P72	STYCZNIK LC 1K0610 P72	КОНТАКТОР LC 1K0610 P72	
18	EA02-0050	KONTAKT POMOCNÝ(LA1KN31)	AUXILIARY CONTACT LA1K31	KONTAKT POMOCNICZY LA1K31	КОНТАКТ ВСПОМОГАТЕЛЬНЫЙ LA1K31	
19	EA02-0050	KONTAKT POMOCNÝ(LA1KN31)	AUXILIARY CONTACT LA1K31	KONTAKT POMOCNICZY LA1K31	КОНТАКТ ВСПОМОГАТЕЛЬНЫЙ LA1K31	
20	EA14-0032	VÝSTUPY DA 20B.12	ACTIVE CLEANING EL. BOARD	PŁYTKA STEROVANIA MYCIEM	ПЛАТА УПРАВЛЕНИЯ МОЙКИ	

PLATONSERVICE
8 (800) 500-34-47
www.platonservice.com

SESTAVA OVLÁDACÍHO PANELU - CONTROL PANEL SET DA 2011

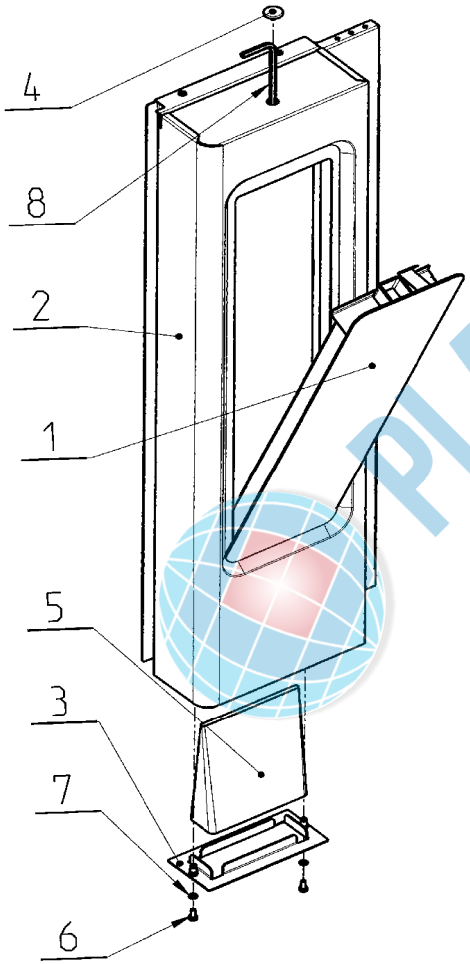

Poz	Kód	Název	TYP							
			PI	PB	SI	SB	CI	CB	CWI	CWB
1	AC10-0100	OVLÁDACÍ PANEL LCD					•		•	•
1b	AC10-0200	OVLÁDACÍ PANEL PRAKTIK	•		•					
1c	AC10-0400	OVL.PANEL LCD S VYPÍNAČ.					•		•	•
1d	AC10-0500	OVL.PANEL LED S VYPÍNAČEM	•		•					
2			•	•	•	•	•	•	•	•
3	AP21-0008	PRŮCHODKA	•	•	•	•	•	•	•	•
4	ZA13-0512	GUZU ZÁSLEPKA6,10,20,102	•	•	•	•	•	•	•	•
5	ZA17-0001	FILTR VZDUCHOVÝ DA	•	•	•	•	•	•	•	•
6			•	•	•	•	•	•	•	•
7			•	•	•	•	•	•	•	•

PLATONSERVICE
8 (800) 500-34-4
www.platonservice.com

SESTAVA ODVLÁDACÍHO PANELU - CONTROL PANEL SET DA 2011

Poz	Kód	Název	Name	Nazwa	Название	Poznámky	Note
1	AC10-0100	OVLÁDACÍ PANEL LCD	CONTROL PANEL COMFORT	Panel sterujący Comfort	ПАНЕЛЬ УПРАВЛЕНИЯ		
1b	AC10-0200	OVLÁDACÍ PANEL PRAKTIK	CONTROL PANEL PRAC., STAN.	Panel sterujący Pr., Stand.	ПАНЕЛЬ УПРАВЛЕНИЯ		
1c	AC10-0400	OVL.PANEL LCD S VYPÍNAČ.	CONT. PANEL COM. WITH SWITCH	Panel sterująct z wył. Comfort	ПАНЕЛЬ УПРАВЛЕНИЯ		
1d	AC10-0500	OVL.PANEL LED S VYPÍNAČEM	CONT. PANEL PR. ST. WITH SWITCH	Panel sterujący z wył. Pr.,Stand.	ПАНЕЛЬ УПРАВЛЕНИЯ		
2							
3	AP21-0008	PRŮCHODKA	BUSHING	Mocowanie filtra	РАМКА		
4	ZA13-0512	GUZU ZÁSLEPKA6,10,20,102	PLUG	Zatyczka	ЗАГЛУШКА		
5	ZA17-0001	FILTR VZDUCHOVÝ DA	AIR FILTER	Filtr powietrza	ВОЗДУШНЫЙ ФИЛЬТР		
6							
7							

PLATON SERVICE
8 (800) 500-34-41
www.platonservice.com

SESTAVA ŘÍDÍCÍ ELEKTRONIKY COMFORT S VYPÍNAČEM - CONTROL PANEL SET LCD WITH ON-OFF SWITCH DA 2011

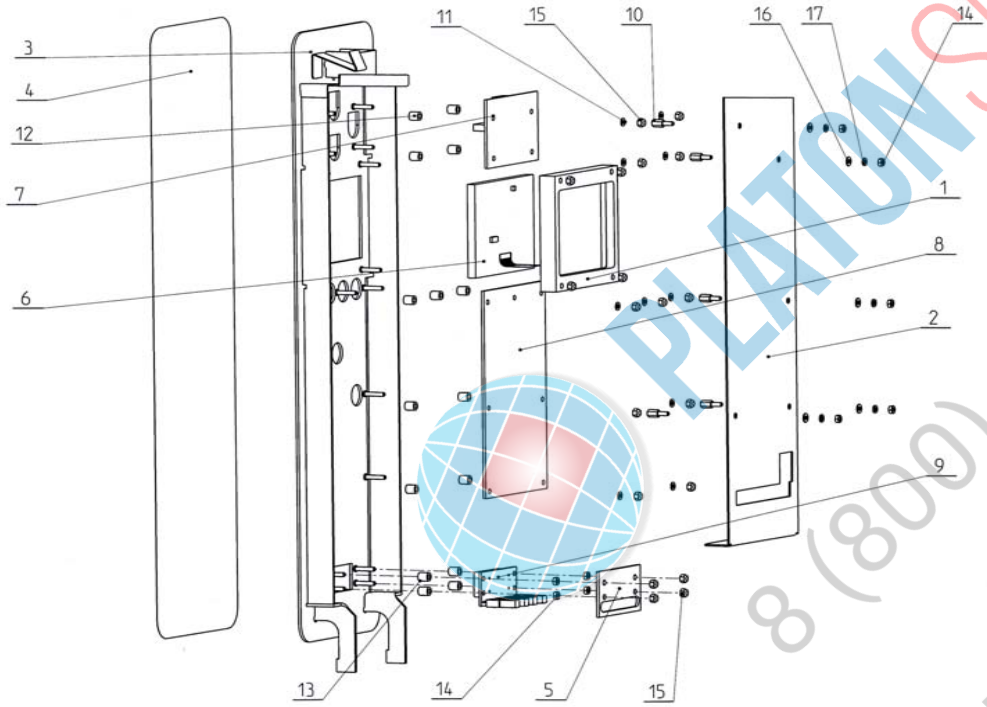

Poz	Kód	Název	TYP							
			PI	PB	SI	SB	CI	CB	CWI	CWB
	AC10-0400	OVL.PANEL LCD S VYPÍNAČ.					●	●	●	●
1							●	●	●	●
2							●	●	●	●
3							●	●	●	●
4	**AX98-0030**	FOLIE OVLÁDACÍ PANEL					●	●	●	●
5							●	●	●	●
6							●	●	●	●
7							●	●	●	●
8							●	●	●	●
9	**EA14-0033**	DESKA SÍŤOVÉHO VYPÍNAČE					●	●	●	●
10							●	●	●	●
11							●	●	●	●
12							●	●	●	●
13							●	●	●	●
14							●	●	●	●
15							●	●	●	●
16							●	●	●	●
17							●	●	●	●

PLATON SERVICE
8 (800) 500-34-41
www.platonservice.com

SESTAVA ŘÍDÍCÍ ELEKTRONIKY COMFORT VYPÍNAČEM - CONTROL PANEL SET COMFORT WITH ON-OFF SWITCH DA 2011

Poz	Kód	Název	Name	Nazwa	Название	Poznámky - Note
	AC10-0400	OVL.PANEL LCD S VYPÍNAČ.	CONT. PANEL COM. WITH SWITCH	Panel sterująct z wył. Comfort	ПАНЕЛЬ УПРАВЛЕНИЯ	
1						
2						
3						
4	AX98-0030	FOLIE OVLÁDACÍ PANEL	CONTROL BOARD FOIL	Folia panela sterowania	ПЛЁНКА ИЗ ПЛАСТМАСС	
5						
6						
7						
8						
9	EA14-0033	DESKA SÍŤOVÉHO VYPÍNAČE	POWER SWITCH BOARD	Panel wyłoncznika siećowego	ПАНЕЛЬ ВЫКЛЮЧАТЕЛЯ	
10						
11						
12						
13						
14						
15						
16						
17						

PLATONSERVICE
8 (800) 500-34-41
www.platonservice.com

SESTAVA ŘÍDÍCÍ ELEKTRONIKY COMFORT BEZ VYPÍNAČE - CONTROL PANEL SET LCD WITHOUT ON-OFF SWITCH

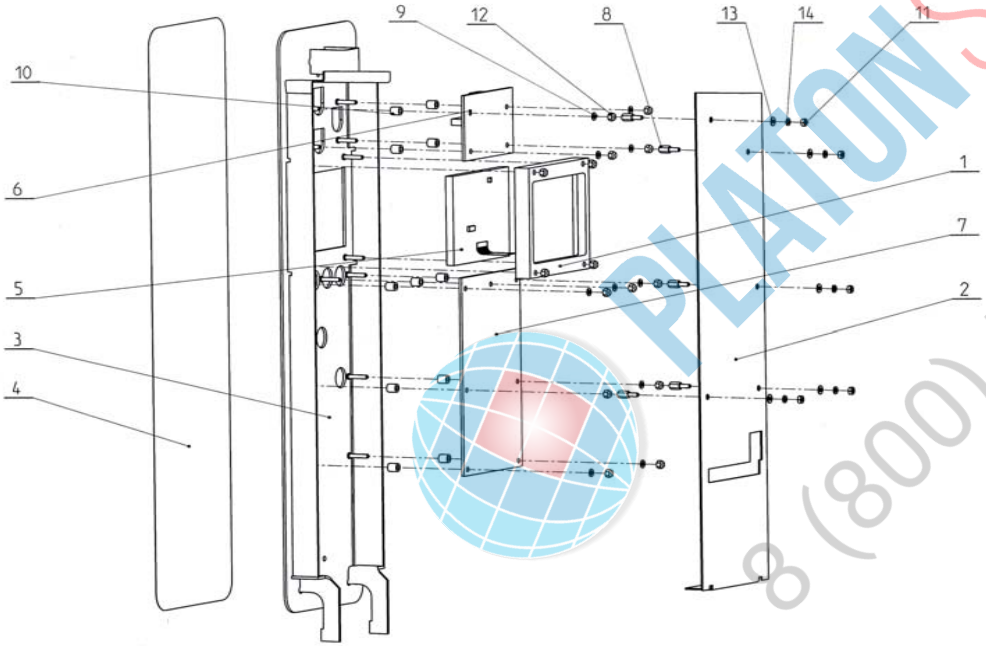

Poz	Kód	Název	TYP							
			PI	PB	SI	SB	CI	CB	CWI	CWB
	AC10-0100	OVLÁDACÍ PANEL LCD					●	●	●	●
1							●	●	●	●
2							●	●	●	●
3							●	●	●	●
4	**AX98-0001**	FOLIE OVLÁDACÍ PANEL					●	●	●	●
5	**EA14-0041**	DISPLAY-LCD					●	●	●	●
6							●	●	●	●
7							●	●	●	●
8							●	●	●	●
9							●	●	●	●
10							●	●	●	●
11							●	●	●	●
12							●	●	●	●
13							●	●	●	●
14							●	●	●	●

PLATONSERVICE
8 (800) 500-34-41
www.platonservice.com

SESTAVA ŘÍDÍCÍ ELEKTRONIKY COMFORT BEZ VYPÍNAČE - CONTROL PANEL SET COMFORT WITHOUT ON-OFF SWITCH

Poz	Kód	Název	Name	Nazwa	Название	Poznámky - Note
	AC10-0100	OVLÁDACÍ PANEL LCD	CONTROL PANEL COMFORT	Panel sterujący Comfort	ПАНЕЛЬ УПРАВЛЕНИЯ	
1						
2						
3						
4	AX98-0001	FOLIE OVLÁDACÍ PANEL	CONTROL BOARD FOIL	Folia panela sterowania	ПЛЁНКА ИЗ ПЛАСТМАСС	
5	EA14-0041	DISPLAY-LCD	DISPLAY-LCD	DISPLAY-LCD	ДИСПЛЕЙ ЛЦД	
6						
7						
8						
9						
10						
11						
12						
13						
14						

PLATONSERVICE
8 (800) 500-34-41
www.platonservice.com

SESTAVA ŘÍDÍCÍ ELEKTRONIKY PRAKTIK/STANDARD S VYPÍNAČEM - CONTROL PANEL SET LED WITH ON-OFF SWITCH DA 2011

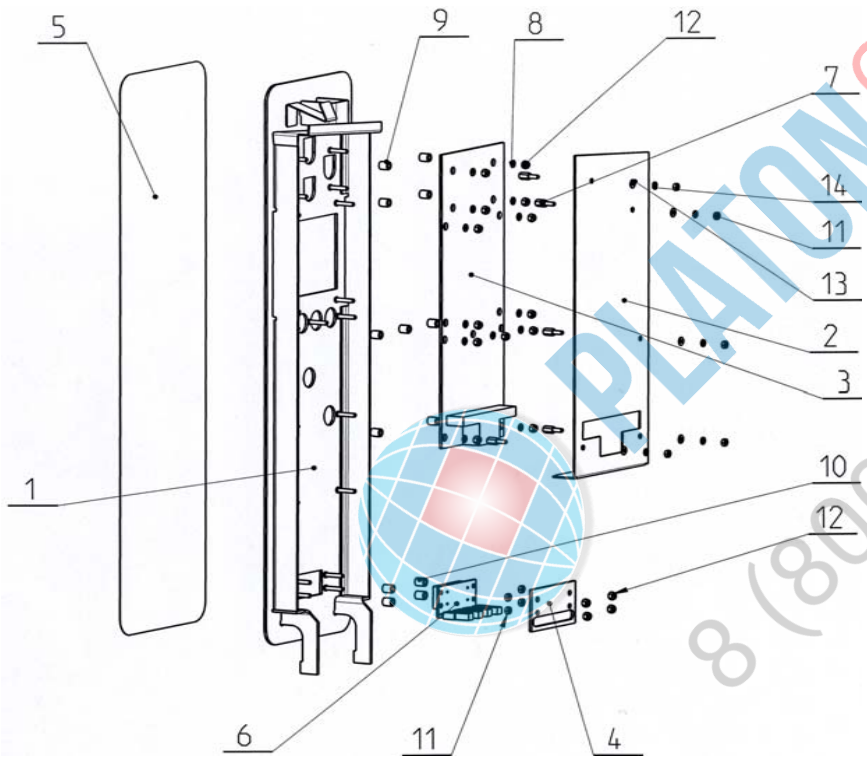

Poz	Kód	Název	TYP							
			PI	PB	SI	SB	CI	CB	CWI	CWB
	AC10-0500	OVL.PANEL LED S VYPÍNAČEM	•	•	•	•				
1			•	•	•	•				
2			•	•	•	•				
3			•	•	•	•				
4			•	•	•	•				
5	**AX98-0031**	FOLIE OVLÁDACÍ PANEL	•	•	•	•				
6	**EA14-0033**	DESKA SÍŤOVÉHO VYPÍNAČE	•	•	•	•				
7			•	•	•	•				
8			•	•	•	•				
9			•	•	•	•				
10			•	•	•	•				
11			•	•	•	•				
12			•	•	•	•				
13			•	•	•	•				
14			•	•	•	•				

PLATONSERVICE
8 (800) 500-34-4
www.platonservice.com

SESTAVA ŘÍDÍCÍ ELEKTRONIKY PRAKTIK/STANDARD S VYPÍNAČEM - CONTROL PANEL SET PRAKTIK/STANDARD WITH ON-OFF SWITCH DA 2011

Poz	Kód	Název	Name	Nazwa	Название	Poznámky - Note
	AC10-0500	OVL.PANEL LED S VYPÍNAČEM	CONT. PANEL PR. ST. WITH SWITCH	Panel sterujący z wył. Pr.,Stand.	ПАНЕЛЬ УПРАВЛЕНИЯ	
1						
2						
3						
4						
5	AX98-0031	FOLIE OVLÁDACÍ PANEL	CONTROL BOARD FOIL	Folia panela sterowania	ПЛЁНКА ИЗ ПЛАСТМАСС	
6	EA14-0033	DESKA SÍŤOVÉHO VYPÍNAČE	POWER SWITCH BOARD	Panel wyłoncznika siećowego	ПАНЕЛЬ ВЫКЛЮЧАТЕЛЯ	
7						
8						
9						
10						
11						
12						
13						
14						

PLATON SERVICE
8 (800) 500-34-47
www.platonservice.com

SESTAVA ŘÍDÍCÍ ELEKTRONIKY PRAKTIK/STANDARD BEZ VYPÍNAČE - CONTROL PANEL SET LED WITHOUT ON-OFF SWITCH

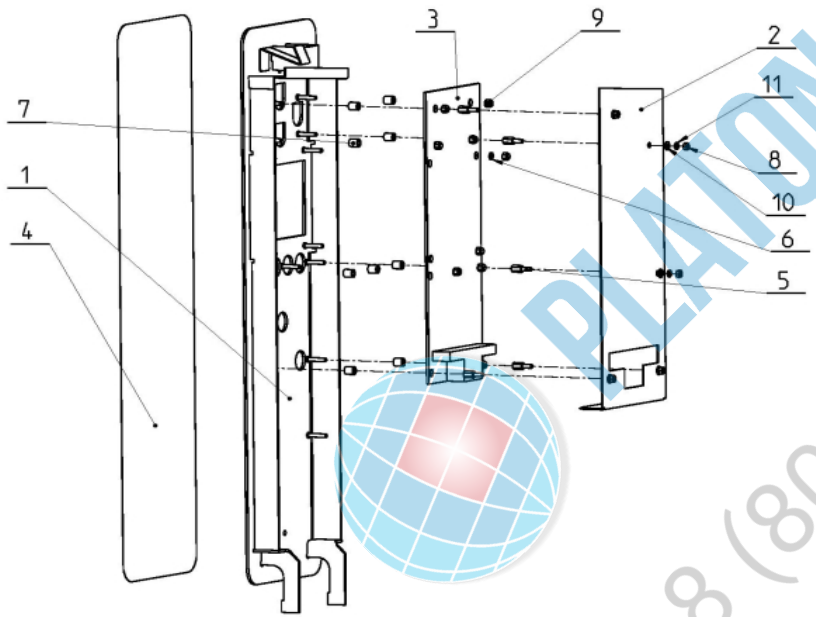

Poz	Kód	Název	TYP							
			PI	PB	SI	SB	CI	CB	CWI	CWB
	AC10-0200	OVLÁDACÍ PANEL PRAKTIK	•	•	•	•				
1			•	•	•	•				
2			•	•	•	•				
3			•	•	•	•				
4	**AX98-0001**	FOLIE OVLÁDACÍ PANEL	•	•	•	•				
5			•	•	•	•				
6			•	•	•	•				
7			•	•	•	•				
8			•	•	•	•				
9			•	•	•	•				
10			•	•	•	•				
11			•	•	•	•				

PLATON SERVICE
8 (800) 500-34-41
www.platonservice.com

SESTAVA ŘÍDÍCÍ ELEKTRONIKY PRAKTIK/STANDARD BEZ VYPÍNAČE - CONTROL PANEL SET PRAKTI/STANDARD WITHOUT ON-OFF SWITCH

Poz	Kód	Název	Name	Nazwa	Название	Poznámky - Note
	AC10-0200	OVLÁDACÍ PANEL PRAKTIK	CONTROL PANEL PRAC., STAN.	Panel sterujący Pr., Stand.	ПАНЕЛЬ УПРАВЛЕНИЯ	
1						
2						
3						
4	AX98-0001	FOLIE OVLÁDACÍ PANEL	CONTROL BOARD FOIL	Folia panela sterowania	ПЛЁНКА ИЗ ПЛАСТМАСС	
5						
6						
7						
8						
9						
10						
11						

PLATONSERVICE
8 (800) 500-34-41
www.platonservice.com

ZAVÁŽECÍ VOZÍK - TROLLEY DA 2011

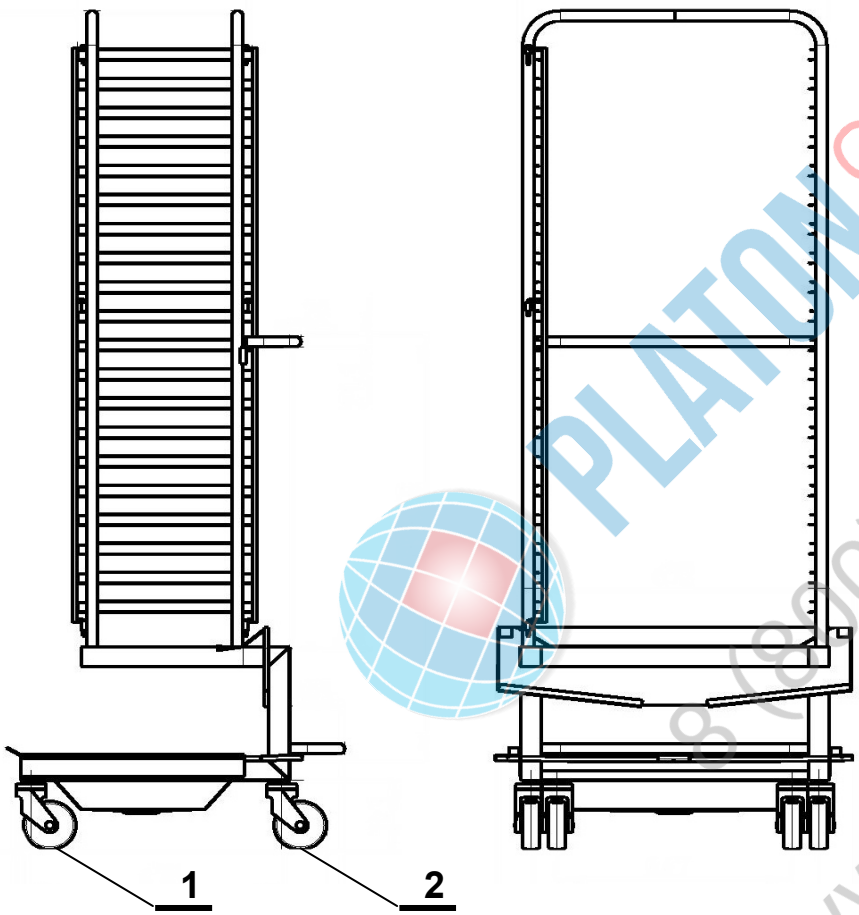

Poz	Kód	Název	TYP							
			PI	PB	SI	SB	CI	CB	CWI	CWB
1	ZA16-0003	KOLO POJEZDOVÉ OTOČNÉ	●	●	●	●	●	●	●	●
2	ZA16-0004	KOLO POJEZDOVÉ OTOČNÉ	●	●	●	●	●	●	●	●

PLATONSERVICE
8 (800) 500-34-41
www.platonservice.com

ZAVÁŽECÍ VOZÍK - TROLLEY

DA 2011

Poz	Kód	Název	Name	Nazwa	Название	Poznámky - Note
1	ZA16-0003	KOLO POJEZDOVÉ OTOČNÉ	WHEEL WITH BRAKE	KÓŁKO	КОЛЕСО	
2	ZA16-0004	KOLO POJEZDOVÉ OTOČNÉ	WHEEL WITH BRAKE	KÓŁKO	КОЛЕСО	

PLATONSERVICE
8 (800) 500-34-41
www.platonservice.com

SYSTÉM AUTOMATICKÉHO MYTÍ - AUTOMATIC CLEANING SYSTEM DA 2011

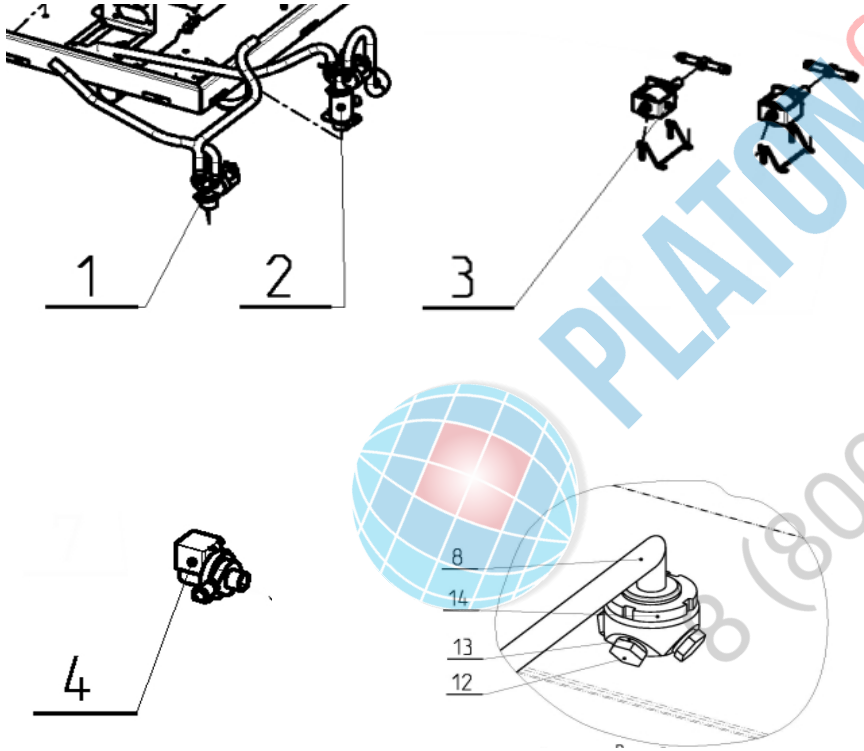

Poz	Kód	Název	TYP							
			PI	PB	SI	SB	CI	CB	CWI	CWB
1	EA12-0050	VENTIL MAGN. DVOJITÝ							●	
1a	EA12-0056	VENTIL MAGN.TROJITÝ								●
2										
3	EA12-0002	ČERPADLO ULKA MODEL E							●	●
4	EA12-0001	ČERPADLO PLASET							●	●
5										
6										
7										
8										
9										
10										
11										
12	ZA23-0002	TRYSKA 1/8" PZ 16120QZ13							●	●
13	ZA13-0013	TĚSNĚNÍ - 10x14x1 mm							●	●
14										

PLATONSERVICE
8 (800) 500-34-41
www.platonservice.com

SYSTÉM AUTOMATICKÉHO MYTÍ - AUTOMATIC CLEANING SYSTEM

DA 611

Poz	Kód	Název	Name	Nazwa	Название	Poznámky - Note
1	EA12-0050	VENTIL MAGN. DVOJITÝ	DOUBLE SOLENOID VALVE	ELEKTROZAWÓR PODWÓJNY	СОЛЕНОИДНЫЙ КЛАПАН ПРОСТОЙ	
2	EA12-0056	VENTIL MAGN.TROJITÝ	TRIPLE SOLENOID VALVE	ELEKTROZAWÓR POTRÓJNY	СОЛЕНОИДНЫЙ КЛАПАН ТРОЙНОЙ	
3	EA12-0002	ČERPADLO ULKA MODEL E	PUMP ULKA	Pompa ULKA	НАСОС УЛЬКА	
4	EA12-0001	ČERPADLO PLASET	PUMP	POMPKA	НАСОС	
	ZA23-0002	TRYSKA 1/8" PZ 16120QZ13	NOZZLE 1/8" PZ 16120QZ13	Dysza 1/8" PZ 16120QZ13	СОПЛО 1/8" PZ 16120QZ13	
	ZA13-0013	TĚSNĚNÍ - 10x14x1 mm	SEAL 10x14x1 mm	Uszczelka 10x14x1 mm	УПЛОТНИТЕЛЬ 10x14x1 mm	

PLATONSERVICE
8 (800) 500-34-41
www.platonservice.com